Ugradnja ugradbenog kamina u kaminsku oblogu

UPUTE ZA MONTAŽU

Ugradbena jedinica L (svi modeli), Albany, Levico 70

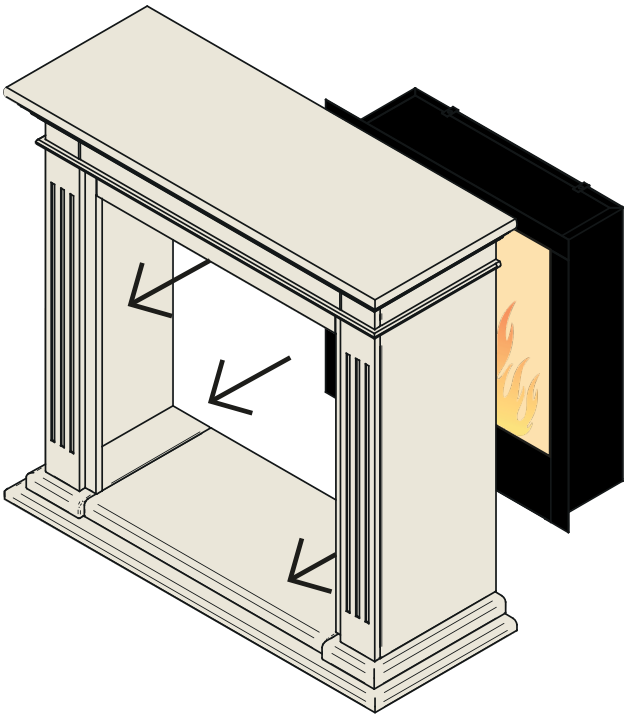

VAŽNO:

Umetnite uložak kamina sa stražnje strane u ložište. Zatim uložak možete pravilno namjestiti i sigurno učvrstiti.

CLEAN FIRE SYSTEM

XARALYN®

Ugradnja ugradbenog

kamina u kaminsku oblogu

UPUTE ZA MONTAŽU

Lucius & Elski

KORAK 1

Passepartout

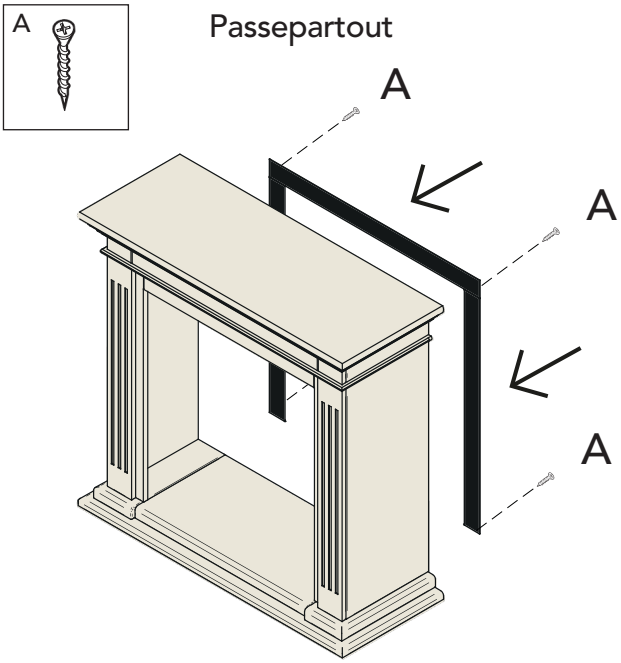

KORAK 2

Kamin

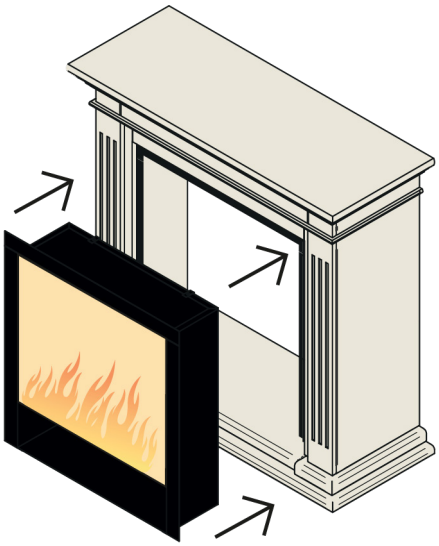

VAŽNO:

Pričvrstite passepartout okvir na stražnju stranu kamina, a zatim s prednje strane uvučite kamin u oblogu.

CLEAN FIRE SYSTEM

XARALYN®

CLEAN FIRE SYSTEM

XARALYN®

ALBANY ECO ABN15 E

HR : Ovaj je proizvod prikladan isključivo za dobro izolirane prostorije ili za povremenu upotrebu.

Proizvod je usklađen s europskim sigurnosnim standardima te europskom normom za elektromagnetsku kompatibilnost (EMC). Time su obuhvaćeni ključni zahtjevi direktiva EEZ-a.

08/54503/0 Izdanje 1

Uvod

Pažljivo pročitajte ove informacije kako biste proizvod sigurno instalirali, koristili i održavali.

Važne sigurnosne upute

Pri uporabi električnih uređaja uvijek je potrebno pridržavati se određenih mjera opreza kako bi se smanjio rizik od požara, strujnog udara i ozljeda. To, između ostalog, uključuje:

1. PREGRIJAVANJE

UPOZORENJE: Nikada ne prekrivajte grijalicu kako biste spriječili pregrijavanje. Ne stavljajte pred - mete ili odjeću na grijalicu i pazite da strujanje zraka oko grijalice ne bude blokirano. Na grijalici se nalazi upozorenje "NE PREKRIVATI".

2. OŠTEĆENJE.

Ako je grijalica oštećena, prije ugradnje i uporabe obratite se dobavljaču. Ako je mrežni kabel oštećen, mora ga zamijeniti proizvođač, servisni tehničar ili druga ovlaštena osoba kako bi se izbjegli rizici.

3. MJESTO POSTAVLJANJA

Ne upotrebljavajte grijalicu na otvorenom.

Ne koristite u neposrednoj blizini kade, tuša ili bazena.
Ne postavljajte dekorativnu grijalicu ispod fiksne utičnice ili razvodne kutije.
Pobrinite se da namještaj, zavjese ili drugi zapaljivi materijali budu najmanje 1 metar udaljeni od grijalice.
Iako ova grijalica zadovoljava sigurnosne norme, ne preporučujemo uporabu na tepisima s visokim florom ili dugodlakim sagovima.

4. POLOŽAJ UTIKAČA

Uređaj treba postaviti tako da utikač ili prekidač za isključivanje napajanja ostanu dostupni. Držite kabel napajanja izvan dosega uređaja.

5. UPORABA DRUGIH REGULATORA

Ne upotrebljavajte ovu grijalicu ako je serijski spojena s termičkom zaštitom, programatorom, vremenskim prekidačem ili drugim uređajem koji grijalicu automatski uključuje, jer postoji opasnost od požara ako se grijalica slučajno prekrije ili pomakne.

6. ISKOPČAVANJE UTIKAČA

U slučaju kvara izvucite utikač iz utičnice ili isključite napajanje uređaja. Izvucite utikač iz utičnice ili isključite napajanje uređaja i kada se uređaj dulje vrijeme ne koristi.

7. VLASNIK/KORISNIK

Ovaj uređaj smiju koristiti samo djeca starija od 8 godina te osobe sa smanjenim tjelesnim, osjetilnim ili mentalnim sposobnostima ili osobe bez iskustva i znanja, ako su pod nadzorom ili su dobile upute za sigurno korištenje uređaja te razumiju moguće opasnosti. Djeca se ne smiju igrati uređajem. Djeca ne smiju bez nadzora obavljati čišćenje i održavanje.

Djecu mlađu od 3 godine treba držati podalje, osim ako su neprekidno pod nadzorom. Djeca od 3 do 8 godina smiju uređaj samo uključivati i isključivati ako je postavljen ili montiran na predviđeno uobičajeno mjesto te ako su pod nadzorom ili su dobila upute za sigurno korištenje i razumiju moguće opasnosti. Djeca od 3 do 8 godina ne smiju priključivati, upravljati, čistiti uređaj niti obavljati održavanje.

8. ELEKTRIČNA ENERGIJA

UPOZORENJE - OVAJ UREĐAJ MORA BITI UZEMLJEN
Grijalicu je dopušteno priključiti isključivo na priključak za izmjeničnu struju, a napon naveden na grijalici mora odgovarati mrežnom naponu.
Prije uključivanja grijalice pročitajte sve sigurnosne upute i upute za uporabu.
UPOZORENJE: Neki dijelovi ovog uređaja mogu se jako zagrijati i uzrokovati opekline. Budite posebno oprezni ako su u blizini djeca ili druge ranjive osobe.

Opće informacije

Pažljivo raspakirajte kamin i sačuvajte ambalažu za moguću buduću upotrebu, primjerice ako se budete selili ili kamin trebate vratiti dobavljaču. Daljinski upravljač i baterije zapakirani su odvojeno u kutiji.
Dekorativni kamin ima efekt plamena koji se može koristiti sa ili bez grijanja, pa u ugodnom prizoru plamena možete uživati tijekom cijele godine. Potrošnja električne energije za efekt plamena bez grijanja je mala.

Ovaj je model namijenjen ugradnji u oblogu ili u zidnu nišu.
Prije priključivanja kamina provjerite odgovara li mrežni napon naponu navedenom za kamin.

Napomena: ako kamin koristite u prostoru s malo pozadinske buke, pri uključivanju efekta plamena možete čuti zvuk. To je normalno i nema razloga za brigu.

Električni priključak.
UPOZORENJE – OVAJ UREĐAJ MORA BITI UZEMLJEN.
Ovaj se kamin smije koristiti isključivo na izmjeničnu struju, a napon napajanja mora odgovarati naponu navedenom na kaminu.
Prije uključivanja kamina pročitajte sve sigurnosne upute i upute za uporabu.
SAČUVAJTE OVE UPUTE ZA UPORABU ZA BUDUĆE POTREBE
Plastične dijelove ne stavljajte u perilicu posuđa.
Ladicu izvlačite samo kada je potrebno napuniti spremnik za vodu ili zamijeniti žaruljicu, jer biste u suprotnom mogli nenamjerno promijeniti razinu vode i time utjecati na rad efekta plamena. U ovom uređaju koristite isključivo vodu iz slavine, maksimalne tvrdoće 10 dH.
Uvijek provjerite stoji li kamin na ravnoj podlozi.
Ako kamin ne namjeravate koristiti dulje od dva tjedna, ispustite vodu iz posude za skupljanje i spremnika za vodu te posudu osušite.
Nakon ugradnje, kamin se ne smije premještati niti polagati na stražnju stranu bez prethodnog ispuštanja vode iz sabirne posude i spremnika za vodu.
Spremnik za vodu, sabirna posuda, poklopac sabirne posude, čep spremnika i zračni filtri moraju se čistiti jednom svaka dva tjedna, osobito u područjima s tvrdom vodom.
Kamin se ne smije koristiti ako žarulje ne rade.
Žarulje je potrebno redovito pregledavati, kako je opisano u odjeljcima 'Održavanje' i 'Zamjena žarulja'.

Tehničke informacije

Broj modela: ABN 15 E

Toplinski učinak		**230 V**	**240 V**	
Nazivna toplinska snaga	P_{Nom}	1,4	1.5	kW
Minimalna toplinska snaga	P_{min}	0,7	0,8	kW
Maksimalna kontinuirana toplinska snaga	P_{max}	1,4	1.5	kW
Dodatna potrošnja električne energije				
U stanju pripravnosti	P_{Nom}	0,8	0,97	kW

Upute za ugradnju

Provjerite je li uklonjena sva ambalaža (pažljivo pročitajte upozoravajuće naljepnice). Ambalažu sačuvajte za slučaj buduće potrebe, primjerice ako se selite ili trebate kamin vratiti dobavljaču.

Kako biste smanjili gubitak topline i spriječili uzlazno strujanje u dimnjaku koje može utjecati na rad kamina, preporučujemo da zatvorite dimovodni kanal i osigurate mali otvor za ventilaciju.

Napomena: prije priključivanja utikača prvo ugradite žarulje.
Žarulje su isporučene odvojeno.

Ugradnja kamina;
Primite kamin za bočne strane i pažljivo ga namjestite na predviđeno mjesto. Utikač kamina uključite u utičnicu od 13 A / 240 V. Pazite da napojni kabel izlazi sprijeda, u desnom ili lijevom kutu blizu utičnice, te da ne bude priklješten ispod kamina kako se ne bi oštetio.

Prije uključivanja kamina pročitajte sljedeće upute.

Prije uporabe ručnog upravljanja najprije napunite spremnik za vodu (vidi 'Održavanje', 'Punjenje spremnika za vodu').

UPOZORENJE: NE PRIDRŽAVANJE OVIH UPUTA ZA RUKOVANJE MOŽE UZROKOVATI OZLJEDE I/ILI MATERIJALNU ŠTETU.

Ručne upravljačke kontrole
Ručne kontrole Opti-myst uređaja nalaze se na donjoj strani uređaja.
(Raspored ručnih kontrola potražite na slici 2)

Prekidač ‘A’: upravlja napajanjem uređaja.
Napomena: Ovaj prekidač mora biti u položaju ‘UKLJUČENO’ (I) kako bi grijalica radila, s grijanjem ili bez njega, kada se aktivira.
Prekidač ‘B’: pritisnite jednom kako biste uključili efekt plamena. To se potvrđuje zvučnim signalom (bip).
Iako se glavna svjetla uključuju odmah, potrebno je još 45 sekundi prije nego što efekt plamena započne.
Pritisnite ⏻ kako biste grijalicu prebacili u stanje pripravnosti (standby). To se označava jednim zvučnim signalom.

Daljinski upravljač
Daljinski upravljač isporučuje se s 2 AA baterije u vrećici. Podignite poklopac pretinca za baterije na stražnjoj strani daljinskog upravljača i umetnite baterije. Pazite na polaritet (+ i -).

Daljinski upravljač već je uparen s vašim proizvodom tijekom tvorničke montaže. U malo vjerojatnom slučaju da daljinski upravljač izgubi vezu s proizvodom ili dobijete dodatni daljinski upravljač, potrebno je ponovno provesti postupak uparivanja:

1. Kada je proizvod priključen na električnu mrežu, postavite A u položaj UKLJUČENO (I). Trebali biste čuti zvučni signal.
2. Držite pritisnutu ‘tipku 6’ dok se na zaslonu ne pojavi “PAIR”.
3. Približite daljinski upravljač proizvodu, uz mjesto gdje se nalazi prijamnik . Vidi sl. 3.
4. Uređaj će početi zvučno signalizirati i treperiti.
5. Pritisnite ‘tipku 6’ kako biste dovršili postupak uparivanja. Uređaj će se prebaciti u stanje pripravnosti.

Uključivanje uređaja
Držite tipku ENTER pritisnutu 3 sekunde kako biste aktivirali daljinski upravljač. Na zaslonu se prikazuje VATRA, a UKLJ. treperi. Pritisnite ENTER da uključite uređaj. Za isključivanje pritisnite MENU tako da VATRA počne treperiti, a zatim dvaput pritisnite ENTER.

Podešavanje jačine plamena
Jednom pritisnite tipku na aktiviranom daljinskom upravljaču. Na zaslonu će treperiti VATRA. Pritisnite ENTER. Trenutačna postavka plamena prikazuje se kao F1–F6. Pomoću tipki GORE i DOLJE prilagodite postavku. Nakon odabira željene razine plamena dvaput pritisnite NATRAG kako biste izašli iz izbornika i vratili se na početni zaslon.

Uključivanje grijanja
Na aktiviranom daljinskom upravljaču jednom pritisnite MENU. Na zaslonu će treperiti VATRA. Jednom pritisnite GEA i riječ GRIJANJE počet će treperiti. Pritisnite ENTER. Prikazuje se trenutačna postavka grijanja: ISKLJ., LA, HO. Pomoću tipki GORE i DOLJE prilagodite postavku. Nakon odabira željene postavke pritisnite ENTER.

Podešavanje termostata
Temperatura prikazana na zaslonu predstavlja zadanu vrijednost sobne temperature. To je temperatura koju će grijalica održavati tijekom faza zagrijavanja. Ako je sobna temperatura viša od te vrijednosti, grijalica neće raditi. Uređaj iz tvornice dolazi s postavljenih 15 ºC, što odgovara ugodnoj sobnoj temperaturi. Želite li drugu sobnu temperaturu, na početnom zaslonu pritisnite GORE ili DOLJE dok se na zaslonu ne prikaže željena temperatura.

Termički sigurnosni prekidač
U grijalicu je ugrađen termički sigurnosni prekidač koji sprječava oštećenja zbog pregrijavanja. Do toga može doći ako je izlaz toplog zraka na neki način blokiran. Ako dođe do isključenja, isključite utikač grijalice iz utičnice i pričekajte oko 10 minuta prije ponovnog priključenja. Prije ponovnog uključivanja uklonite sve prepreke koje ometaju izlaz toplog zraka, a zatim nastavite s uobičajenim korištenjem.

OPREZ: Kako bi se spriječila opasnost zbog nenamjernog resetiranja termičke zaštite, ovaj se uređaj ne smije priključivati preko vanjskog sklopnog uređaja, poput timera, niti na sustav koji grijalicu redovito uključuje i isključuje.

Postavljanje datuma i vremena

Za postavljanje datuma i vremena na peći:

1. Pritisnite tipku Izbornik
2. Pritisnite tipku ^ 4 puta
3. Pritisnite Enter kada ikona Datum/vrijeme treperi
4. Pritisnite Enter za postavljanje vremena
5. Pritisnite v i ^ za postavljanje sata, zatim pritisnite Enter
6. Pritisnite v i ^ za postavljanje minuta te pritisnite Enter za potvrdu vremena
7. Pritisnite v i ^ za postavljanje dana, zatim pritisnite Enter
8. Pritisnite v i ^ za postavljanje mjeseca, zatim pritisnite Enter
9. Pritisnite v i ^ za postavljanje godine te pritisnite Enter za potvrdu datuma

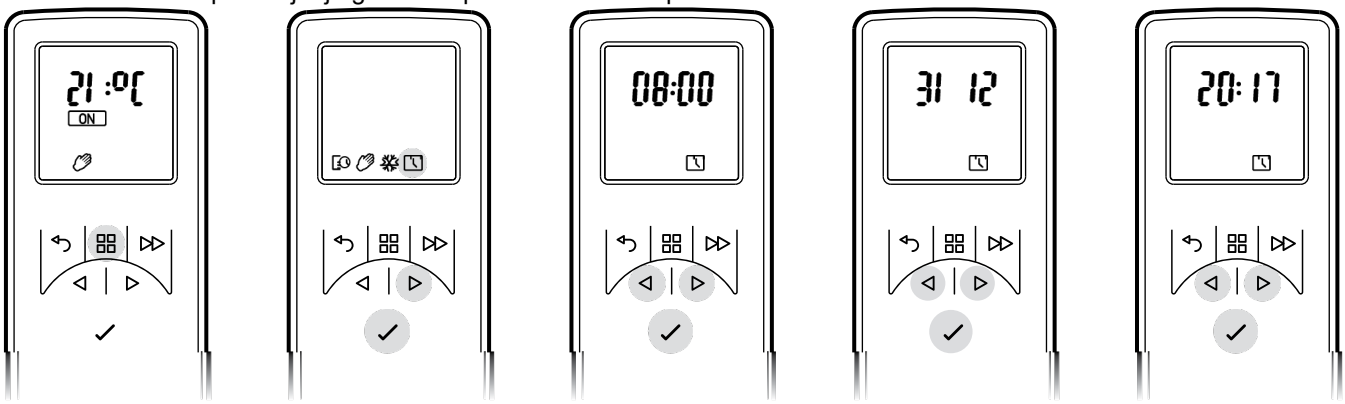

Načini rada daljinskog upravljača

Korisnički timer: Pruža najveću fleksibilnost. Za svaki dan dostupna su 4 vremenska termina, a mogu se zasebno prilagoditi za svaki dan u tjednu. U odjeljku “Odabir i postavljanje načina rada” potražite upute kako promijeniti ove postavke, kojima su tvornički dodijeljene određene zadane temperature.

Ručni način rada: U ovom načinu rada prostorija se zagrijava na temperaturu koju ste postavili na daljinskom upravljaču.

Zaštita od smrzavanja: U ovom načinu rada održava se sobna temperatura od 7 ºC. Ovaj način rada služi za zaštitu od smrzavanja, kako je naznačeno ikonom smrzavanja.

Odabir i postavljanje načina rada

Korisnički timer – za ponovno programiranje tvorničkih zadanih postavki načina rada timera:

1. Pritisnite tipku Menu
2. Pritisnite ^ jednom dok ikona rasporeda ne počne treptati. Pritisnite Enter
3. Pritisnite ^ dvaput, zatim Enter
   Dani u tjednu sada se prikazuju na vrhu zaslona
   Dan 1 = Ponedjeljak
   Dan 2 = Utorak
   Dan 3 = Srijeda
   Dan 4 = Četvrtak
   Dan 5 = Petak
   Dan 6 = Subota
   Dan 7 = Nedjelja
4. Pritisnite Enter za izmjenu Dana 1 ili pritisnite ^ kako biste došli do željenog dana, a zatim pritisnite Enter za odabir dana
5. Na zaslonu se prikazuje: P1
6. Pritisnite Enter za odabir P1. Za prelazak na P2, P3 ili P4 pritisnite ^, zatim pritisnite Enter za potvrdu odabira

7. Označeno je UKLJUČENO; pritisnite Enter za postavljanje vremena uključivanja
8. Pomoću v i ^ postavite sat vremena uključivanja, zatim pritisnite Enter za potvrdu
9. Pomoću v i ^ postavite minute vremena uključivanja, zatim pritisnite Enter za potvrdu
10. Pomoću v i ^ postavite temperaturu, zatim pritisnite Enter za potvrdu
11. Pomoću v i ^ postavite sat vremena isključivanja, zatim pritisnite Enter za potvrdu
12. Pomoću v i ^ postavite minute vremena isključivanja, zatim pritisnite Enter za potvrdu

Pritisnite Enter za izmjenu programa P2, slijedite korake 5–12, a zatim pritisnite ^ za prelazak na P3
Pritisnite Enter za izmjenu programa P3, slijedite korake 5–12, a zatim pritisnite ^ za prelazak na P4
Pritisnite Enter za izmjenu programa P4, slijedite korake 5–12

Za kopiranje novo programiranih postavki P1–P4 na ostale dane,

drukt u op de Enter-knop. Op het scherm wordt weergegeven: Kopiëren

Druk op de toets ^ om naar de volgende dag in de reeks te kopiëren. Om de volgende dag in de reeks te deselecteren, drukt u op de Enter-knop.

De dagen van de week die zijn geselecteerd, worden bovenaan in het scherm weergegeven.
De dagen die zijn gedeselecteerd, zijn niet zichtbaar (zie diagrammen).
Druk op Enter om te bevestigen, de achtergrondverlichting knippert en u keert terug naar het startscherm.

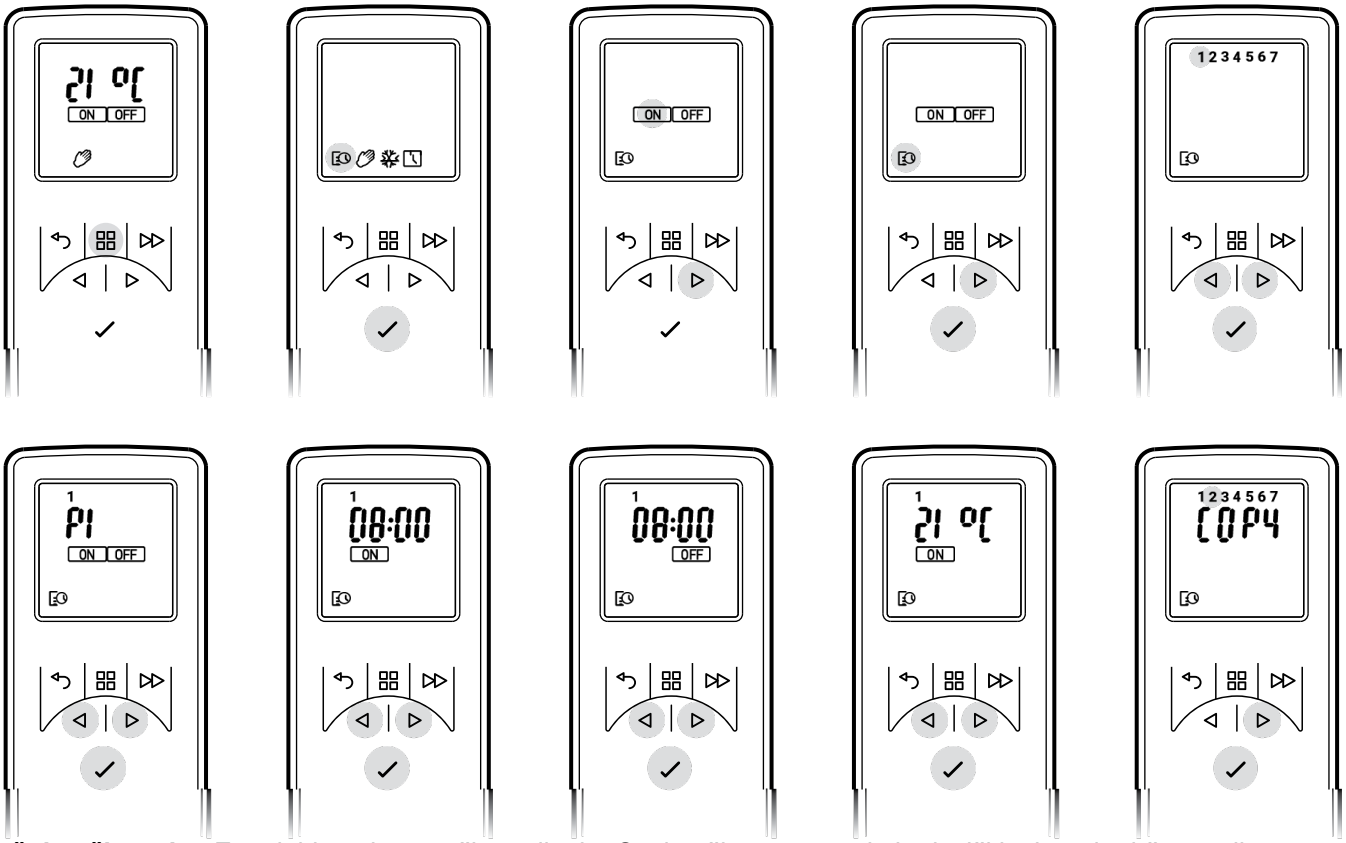

Ručni način rada - Za odabir stalnog načina grijanja. Ovaj način zanemaruje korisnički tajmer i održava prikazanu temperaturu.

- Pritisnite tipku Menu
- Dvaput pritisnite ^ kako biste označili ikonu ruke
- Pritisnite Enter za potvrdu
- Pomoću v i ^ podesite željenu temperaturu

Zaštita od smrzavanja - Način zaštite od smrzavanja održava sobnu temperaturu od 7 ºC tijekom 24 sata. Ovaj način koristite za zaštitu od smrzavanja, kako je naznačeno ikonom zaštite od smrzavanja.

- Pritisnite tipku Menu
- Triput pritisnite ^ kako biste označili ikonu pahuljice
- Pritisnite Enter za potvrdu
- Pritisnite v ili ^ da biste izašli iz ovog načina rada i prešli na ručni način rada.

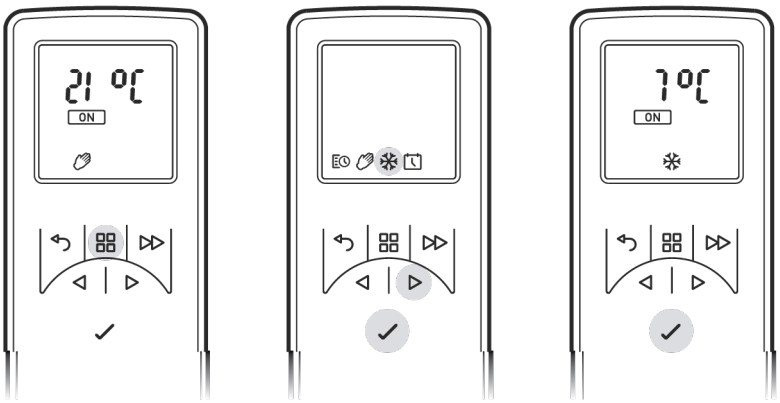

Postavljanje željenog efekta plamena

1. Pritisnite MENU na daljinskom upravljaču; na zaslonu će treperiti VUUR, zatim pritisnite ENTER. Prikazat će se trenutačna postavka plamena. Pritisnite ^ ili v za prebacivanje između F1 i F6. F1 je najniža, a F6 najviša postavka.
2. Općenito, plamen izgleda najrealističnije kada je kontrola plamena postavljena na nižu razinu.
3. Dajte generatoru plamena vremena da reagira na promjene koje napravite. 8
4. Ognjište troši manje vode kada je efekt plamena postavljen na nižu razinu.
5. Nemojte naginjati niti pomicati ognjište dok u spremniku ili posudi za skupljanje ima vode.
6. Provjerite stoji li ognjište na ravnoj podlozi.

Podešavanje zaslona

Maksimalna postavka temperature proizvoda je 32 ºC. Tu vrijednost možete smanjiti. Također možete promijeniti prikaz iz ºC u ºF.

1. Pritisnite tipku Menu.
2. Dvaput pritisnite tipku GEA i SP će početi treperiti.
3. Pritisnite Enter za potvrdu.
4. Pritisnite v ili ^ za odabir između ºC i ºF.
5. Pritisnite Enter za potvrdu.
6. Pritisnite v ili ^ za odabir maksimalne postavke temperature.
7. Pritisnite Enter za potvrdu.
8. Triput pritisnite TERUG za povratak na početni zaslon.

Prilagođeni start

Ugrađena elektronika u ovom uređaju ima funkciju učenja i sama uči koliko je vremena potrebno da se prostorija zagrije. Budući da je naučio koliko brzo može zagrijati vašu prostoriju, uređaj će se uključiti u pravo vrijeme kako bi prostorija bila na ugodnoj temperaturi onda kada to želite. Primjerice, ako ustajete u 7 sati ujutro, obično morate pogađati kada uključiti grijanje da bi prostorija na vrijeme bila topla. Ovisno o tome koliko je vani hladno, to može značiti da je prostorija još uvijek hladna kad ustanete ili da je već pola sata pretopla prije nego što je to uopće trebalo. Prilagođeni start znači da, ako postavite 21 ºC u 7 sati ujutro, grijalica će se uključiti u pravom trenutku kako bi postigla tu ciljanu temperaturu. Za blažeg vremena grijalica će grijati kraće, a za hladnijeg nešto dulje, tako da je zimi prostorija ugodno topla.

Prilagođeni start automatski se aktivira kada koristite način rada s mjeračem vremena.

Daljinski upravljač

1. **Zaslon**
2. **Tipka ‘Natrag’**
3. **Tipka ‘Izbornik’**
4. **Tipka ‘Napredno’**
5. **Strelice ‘Gore i dolje’**
6. **Tipka ‘Enter’**

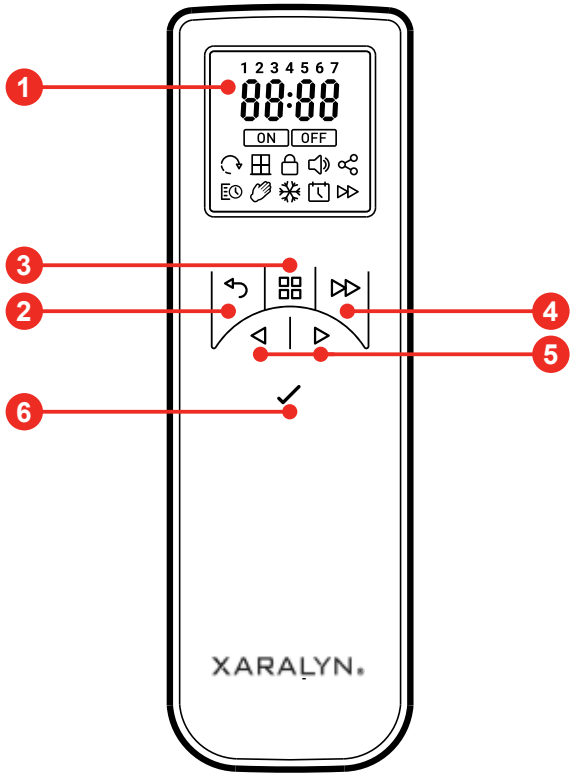

Održavanje

UPOZORENJE: UVIJEK IZVUCITE UTIKAČ IZ UTIČNICE PRIJE BILO KAKVOG ODRŽAVANJA

Zamjena žarulja.
Ako veća količina dima izgleda sivo ili bezbojno, moguće je da je jedna ili više žarulja pregorjelo.
Neispravne žarulje možete provjeriti na sljedeći način.

1. Ostavite uključen efekt plamena, potpuno otvorite ladicu i pažljivo je do kraja izvucite pomoću jezička za povlačenje. (Vidi sl. 3)
2. S udaljenosti ispred kamina pogledajte žarulje i procijenite koje je potrebno zamijeniti.
3. Postavite prekidač 'A' u položaj 'ISKLJUČENO' i izvucite utikač kamina iz utičnice.
4. Pričekajte 20 minuta da se žarulje ohlade prije nego što ih izvadite.
5. Izvadite spremnik za vodu tako da ga podignete i stavite u sudoper.
6. Uklonite posudu za skupljanje kako je opisano u poglavlju Čišćenje.
7. Neispravnu žarulju uklonite tako da je pažljivo podignete okomito prema gore i izvučete s kontaktnih pinova grla, (Vidi sl. 4 i 5). Zamijenite je originalnom obojenom žaruljom: 12 V, 45 W, podnožje GU5.3, kut snopa 8º. Žarulje kupite kod lokalnog dobavljača.
8. Umetnite dva kontaktna pina nove žarulje u dvije rupice grla. Čvrsto ih pritisnite na mjesto. (Vidi sl. 4 i 5).
9. Vratite posudu za skupljanje i spremnik za vodu te pažljivo zatvorite ladicu.
10. Uključite.

Punjenje spremnika za vodu.
Kad je spremnik za vodu prazan, efekt plamena i dima prestaje, a čut ćete dva 'bipa'. Za ponovno punjenje slijedite ove korake:

1. Postavite prekidač 'A' na **(0).** (Vidi sl. 2)
2. Izvucite ladicu koliko god je moguće pomoću jezička za povlačenje. (Vidi sl. 3)
3. Izvadite spremnik za vodu tako da ga podignete i izvučete van.
4. Stavite spremnik za vodu u sudoper i okrenite čep ulijevo kako biste otvorili spremnik. (Vidi sl. 6)
5. Spremnik punite isključivo **filtriranom vodom iz slavine, maksimalne tvrdoće 10 dH**. To je potrebno kako bi se produljio vijek trajanja mehanizma za plamen i dim. Ako je tvrdoća vode veća, vodu je potrebno filtrirati (npr. Maxtra filtrom). **Nikada ne koristite sredstvo za uklanjanje kamenca.**
6. Ponovno zavrnite čep, **nemojte ga previše zategnuti**.
7. Vratite spremnik na mjesto uz posudu za skupljanje, tako da je čep spremnika okrenut prema dolje, a ravna strana spremnika prema van.
8. Pritisnite jednom prekidač 'B' kako biste uključili efekt plamena. (Vidi poglavlje Ručno upravljanje i sl. 2).
9. Postavite prekidač 'A' na položaj 'UKLJUČENO' (**I**). (Vidi sl. 2)
10. Gurnite ladicu što je više moguće prema natrag.

Čišćenje.
UPOZORENJE – UVIJEK IZVUCITE UTIKAČ IZ UTIČNICE PRIJE ČIŠĆENJA KAMINA.
Preporučujemo da sljedeće dijelove čistite jednom svaka dva tjedna, osobito u područjima s tvrdom vodom: spremnik za vodu, sabirna posuda i ventil, poklopac sabirne posude, čep spremnika i ventil, zračni filtar.

Za opće čišćenje koristite meku, čistu krpu – nikada ne upotrebljavajte abrazivna sredstva za čišćenje.
Povremeno upotrijebite nastavak s četkom na usisavaču kako biste uklonili nakupljenu prašinu ili vlakna s izlazne rešetke ventilatorske grijalice.

Spremnik za vodu

1. Izvadite spremnik za vodu kako je ranije opisano, stavite ga u sudoper i ispustite vodu.
2. Priloženom četkicom nježno očetkajte unutarnje dijelove čepa, pri čemu posebno obratite pozornost na gumeni prsten u vanjskom utoru i središnju gumenu brtvu.
3. Ulijte u spremnik malo deterdženta za posuđe, vratite čep, dobro protresite i isperite dok ne nestanu svi tragovi deterdženta.
4. Punite isključivo filtriranom vodom iz slavine, i to s maksimalnom tvrdoćom od 10 dH; vratite čep i nemojte ga previše zategnuti.
5. Pri čišćenju uređaja nemojte koristiti sredstvo za uklanjanje kamenca jer može skratiti vijek trajanja jedinice za stvaranje dima.

Sabirna posuda

1. Postavite prekidač 'A' u položaj 'ISKLJUČENO' **(0)**
2. Pažljivo izvucite ladicu koliko god je moguće. (Vidi sl. 3)
3. Izvadite spremnik za vodu tako da ga podignete prema gore.
4. Odspojite utikač koji se nalazi lijevo od sabirne posude tako da otpustite dva vijka za učvršćivanje i

Pažljivo izvucite utikač. (Vidi sl. 8)
5. Otpustite donje jezičke za zaključavanje spremnika okretanjem za 90°, kako bi se spremnik mogao u potpunosti izvaditi. (Vidi sl. 9) 10
6. Pažljivo podignite spremnik i držite ga uspravno kako se voda ne bi prolila. Stavite spremnik u sudoper. (Vidi sl. 10)
7. Otpustite dvije gornje jezičke za zaključavanje na spremniku tako da ih okrenete za 90°, a zatim uklonite poklopac spremnika. (Vidi sl. 11)
8. Lagano nagnite kao što je prikazano kako bi se tekućina ispustila iz spremnika. (Vidi sl. 12)
9. Ulijte u spremnik malu količinu deterdženta za posuđe i priloženom četkicom nježno očistite sve površine, uključujući metalni disk i gumenu brtvu koja se nalazi u gornjem utoru. **Ne uklanjajte gumene brtve**. (Vidi sl. 13 i 14)

10. Nakon čišćenja spremnik temeljito isperite čistom vodom.
11. Četkicom očistite površinu izlaznog otvora na poklopcu spremnika te dobro isperite vodom. (Vidi sl. 15 i 16)

12. Za ponovno sastavljanje izvedite gore navedene korake obrnutim redoslijedom.

Zračni filtar.

1. Pažljivo izvucite ladicu koliko god ide. (Vidi sl. 3).
2. Postavite prekidač ‘A’ u položaj ‘ISKLJUČENO’ **(0)** (Vidi sl. 2)
3. Izvadite spremnik i stavite ga u sudoper s čepom okrenutim prema gore.
4. Pažljivo podignite plastični držač zračnog filtra. (Vidi sl. 17)
5. Izvadite sklop filtra iz plastičnog držača.
6. Nježno isperite vodom u sudoperu i osušite krpom prije nego što vratite filtar.
7. Vratite sklop filtra i provjerite da crni filtar i dalje dodiruje plastični držač. (Vidi sl. 18)
8. Vratite spremnik na mjesto.
9. Postavite prekidač ‘A’ u položaj ‘UKLJUČENO’ (**I**) (Vidi sl. 2).
10. Ladicu potpuno zatvorite.

Dodatne informacije

Recikliranje

Za električne proizvode koji se prodaju u Europskoj zajednici. Po isteku uporabnog vijeka električni se proizvod ne smije odlagati s uobičajenim kućnim otpadom. Koristite dostupna reciklažna mjesta i sustave. Informirajte se kod lokalnih nadležnih službi ili dobavljača kako u svojoj zemlji
možete reciklirati proizvode.

Korisnička podrška

Ako vam je nakon kupnje potreban servis, obratite se dobavljaču kod kojeg ste kupili uređaj.

Rješavanje problema		
Simptom	**Uzrok**	**Korektivna radnja**
Efekt plamena se ne pokreće .	Utikač nije priključen. Niska razina vode. Na daljinskom upravljaču prikazuje se CD01. Pretvornik nije pravilno priključen. (Vidi sl. 6) Pretvornik nije ispravno postavljen u posudu za skupljanje.	Provjerite je li utikač pravilno uključen u utičnicu. Provjerite je li spremnik za vodu pun i ima li vode u posudi za skupljanje. Provjerite je li utikač pravilno priključen. (Vidi sl. 6) Provjerite je li pretvarač postavljen u oblikovano udubljenje posude za skupljanje.
Efekt plamena je preslab.	Efekt plamena postavljen je prenisko. Metalni disk u pretvaraču možda je prljav (vidi sl. 12). Kabel jedinice pretvarača nalazi se na metalnom disku.	Povećajte razinu plamena promjenom postavke VATRA na daljinskom upravljaču. Pogledajte ‘Podešavanje postavke plamena’. Očistite metalni disk priloženom mekom četkicom. (Vidi sl. 12) Za postupak korak po korak pogledajte ‘Održavanje’. Provedite kabel prema stražnjoj strani posude za skupljanje i provjerite da je smješten u bočni utor koji izlazi iz posude.
Neugodan miris tijekom rada uređaja.	Prljava ili ustajala voda. Korištena je nefiltrirana voda iz slavine.	Očistite uređaj kako je opisano u odjeljku Održavanje. Koristite isključivo filtriranu vodu iz slavine.
Efekt plamena ima previše dima.	Postavka efekta plamena je previsoka.	Smanjite razinu plamena promjenom postavke VATRA na daljinskom upravljaču. Pogledajte ‘Podešavanje postavke plamena’.
Glavna svjetla ne rade i nema plamena ni dima.	U spremniku za vodu nema vode.	Slijedite upute u odjeljku Održavanje, ‘Punjenje spremnika za vodu’. Provjerite je li utikač pravilno priključen u utičnicu i je li prekidač ‘A’ na slici 2 u položaju ‘UKLJUČENO’ (I).

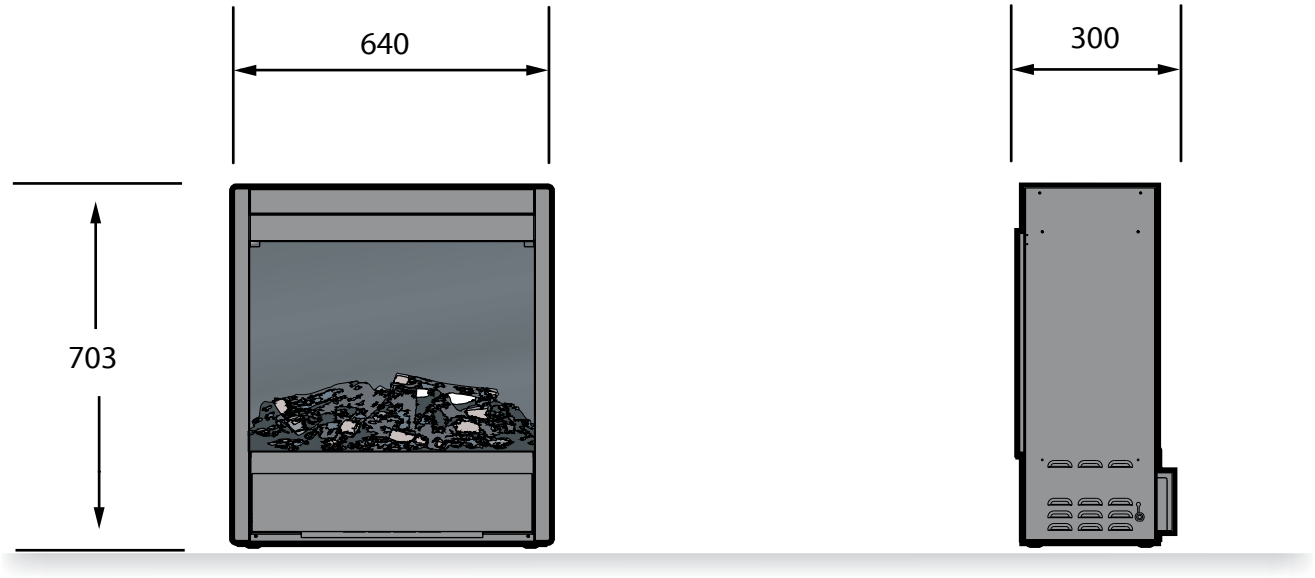

Sl. 1

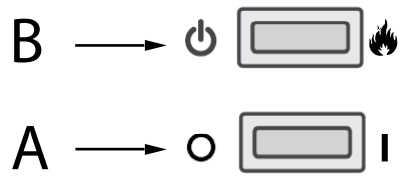

Sl. 2

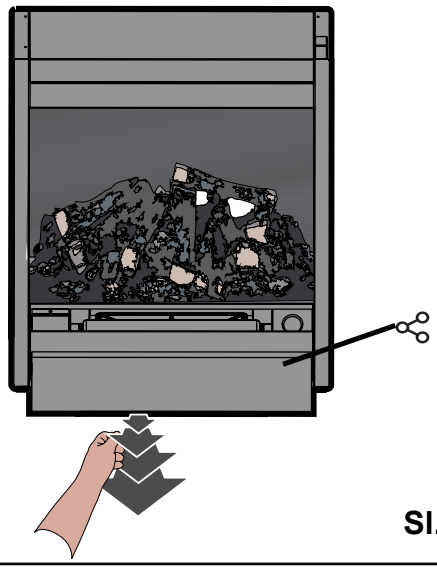

Sl. 3

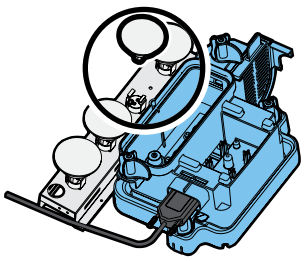

Sl. 4

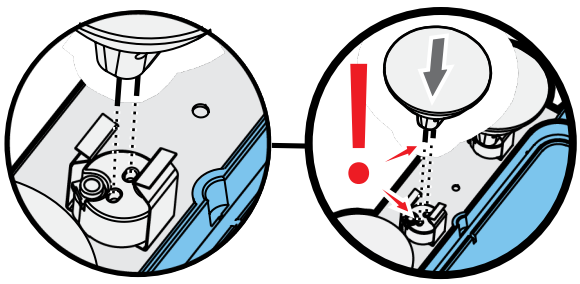

Sl. 5

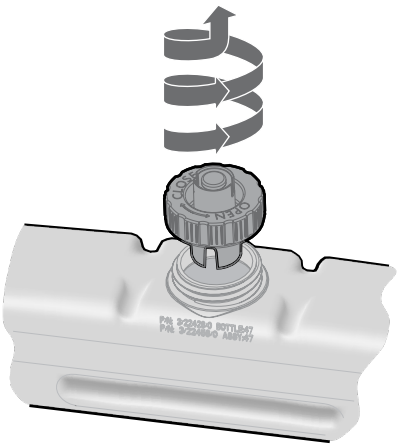

Sl. 6

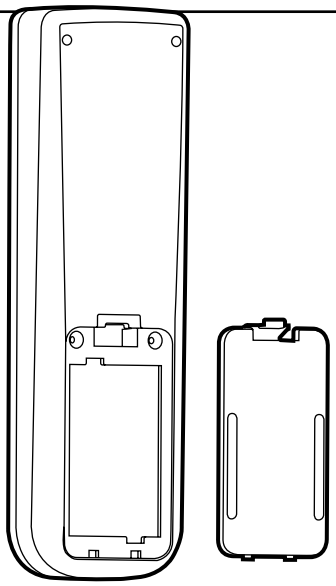

Sl. 7

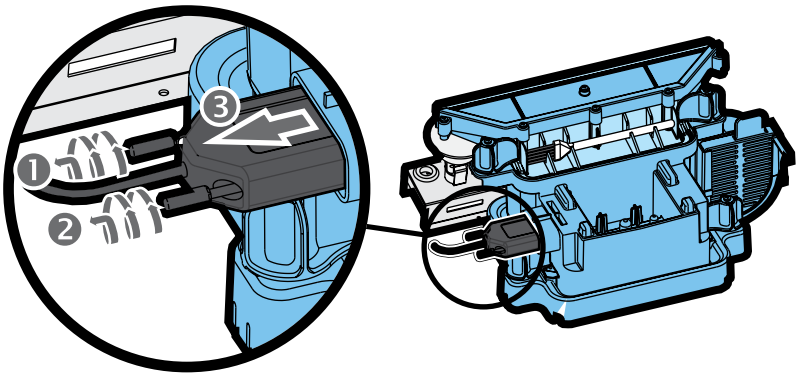

Sl.8

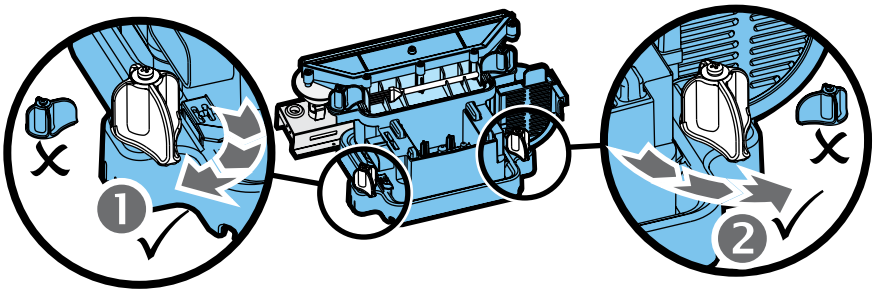

Sl.9

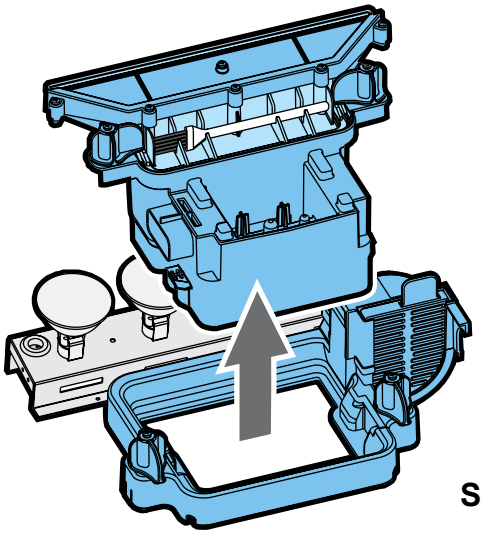

Sl.10

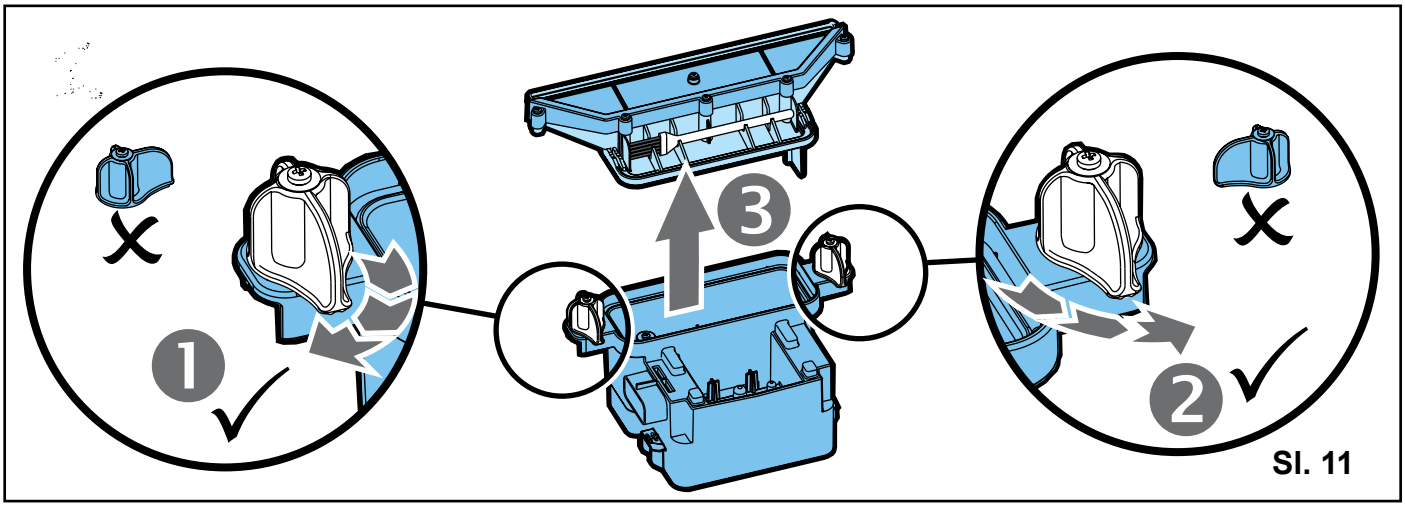

Sl. 11

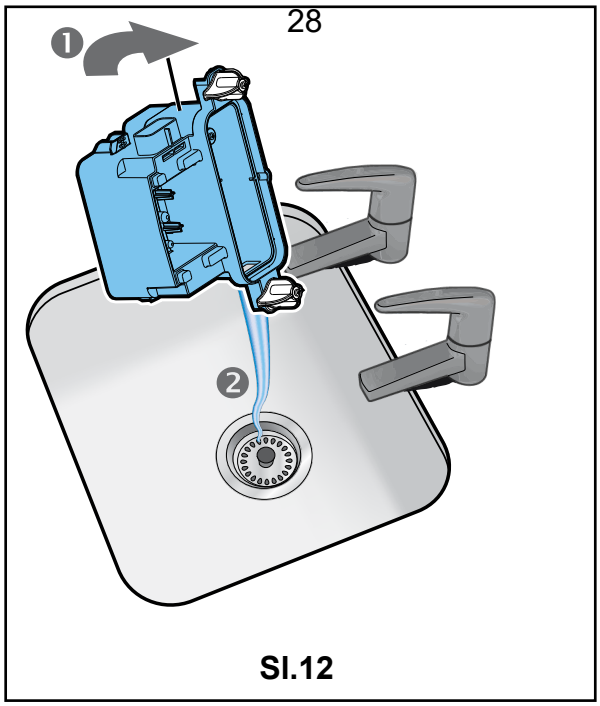

Sl.12

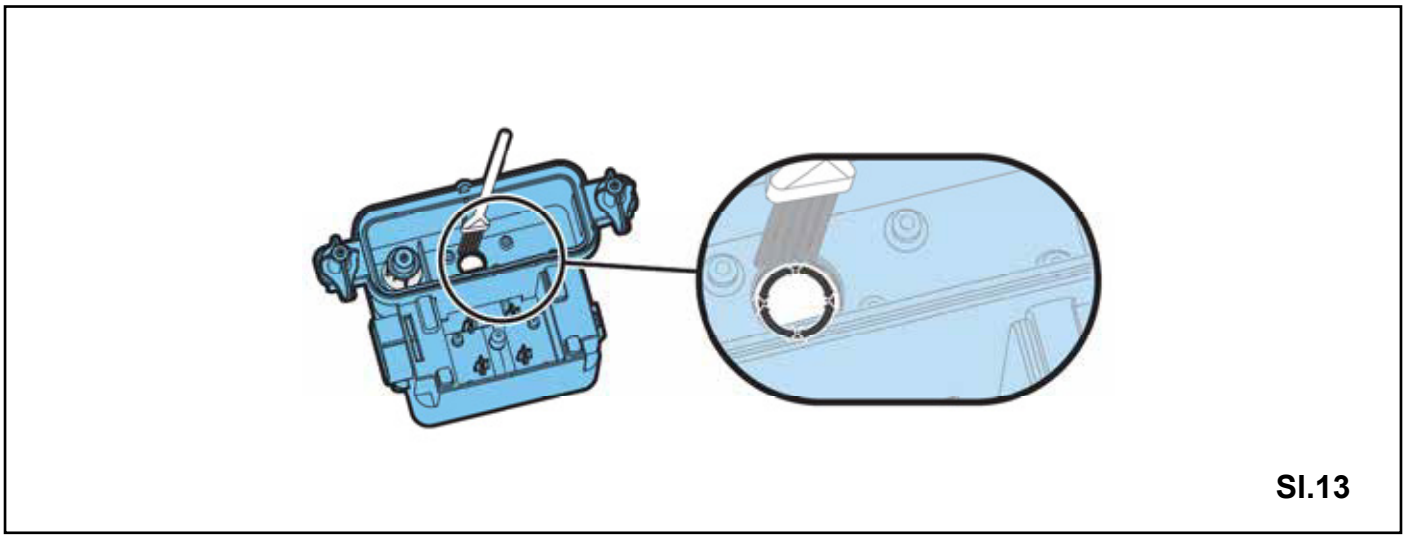

Sl.13

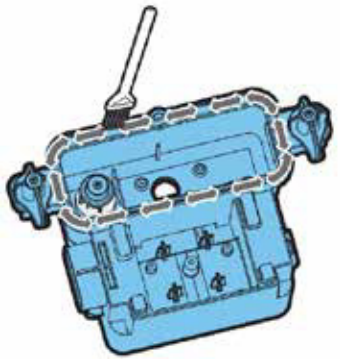

Sl.14

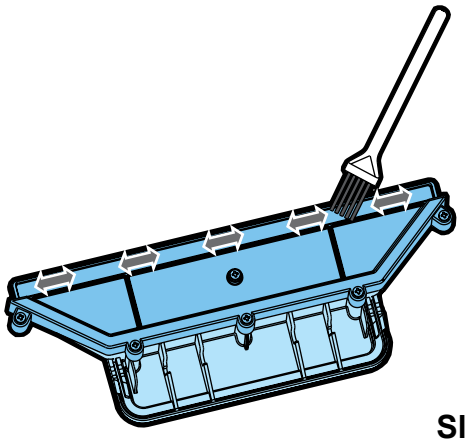

Sl.15

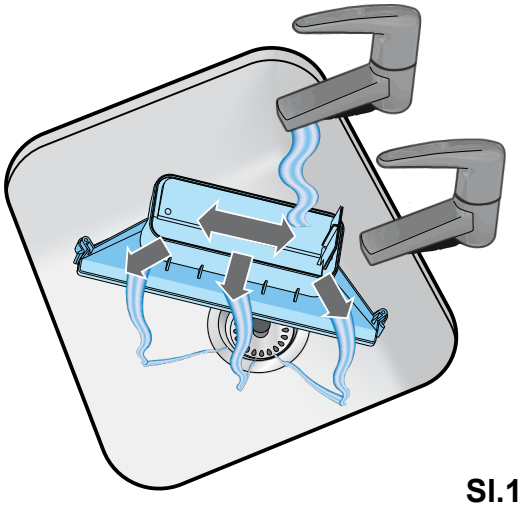

Sl.16

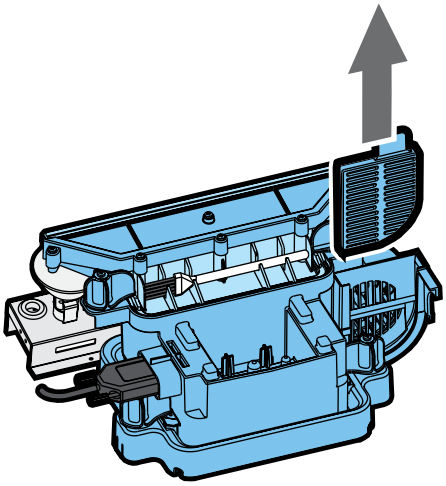

Sl.17

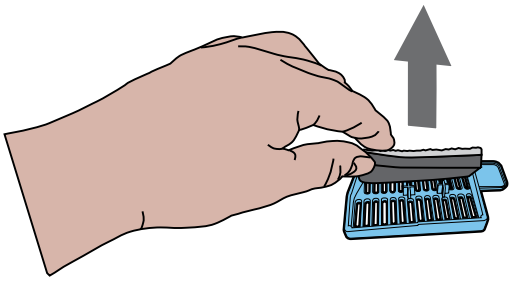

Sl.18

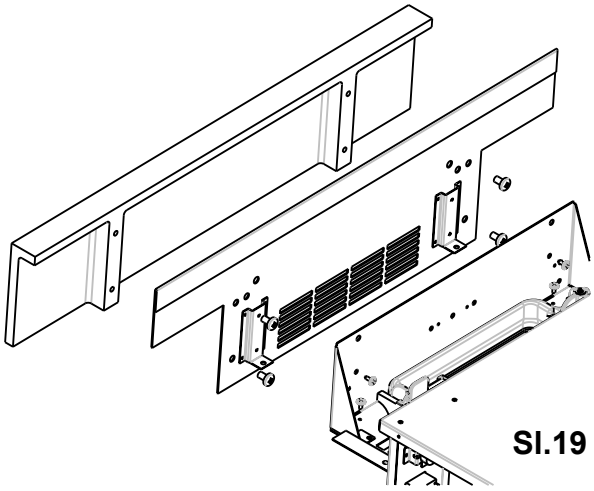

Sl.19

XARALYN
Vreekesweid 30-32
1721 PR Broek op Langedijk
Nizozemska

TEL: +31 226 331420
FAKS: +31 226331429

Sva prava pridržana. Materijal sadržan u ovoj publikaciji ne smije se umnožavati, u cijelosti ni djelomično, bez prethodnog pisanog odobrenja tvrtke XARALYN