Upute za instalaciju
e-MatriX mood 800/500 RD
e-MatriX mood 800/500 ST

40012144-2345

faber

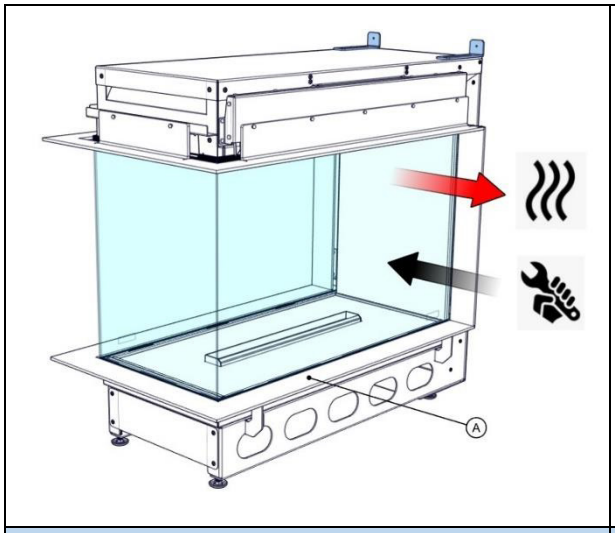

1.0

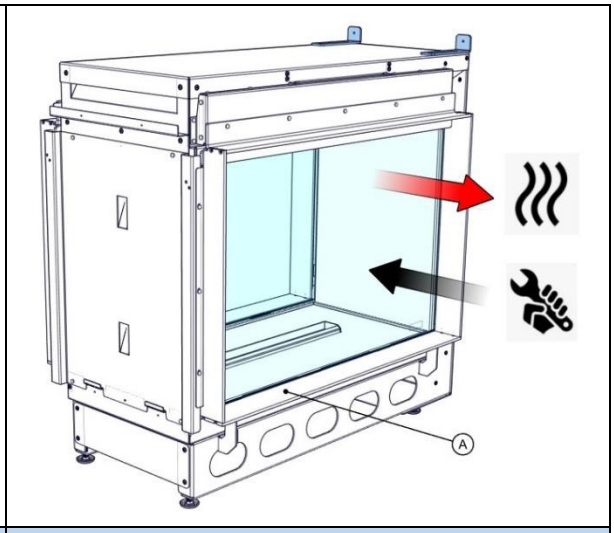

1.1

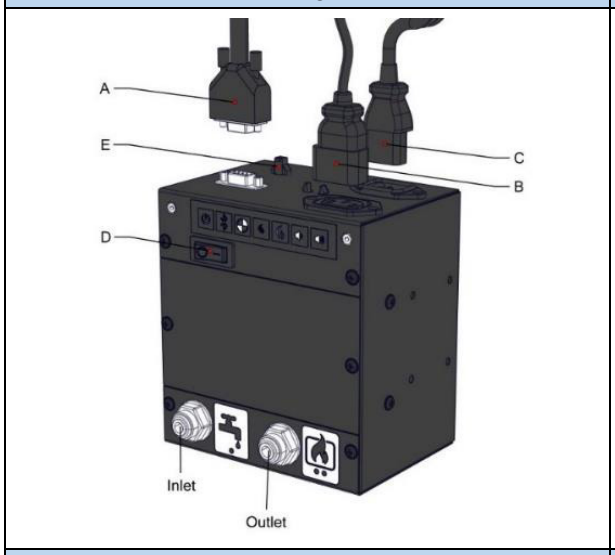

1.2

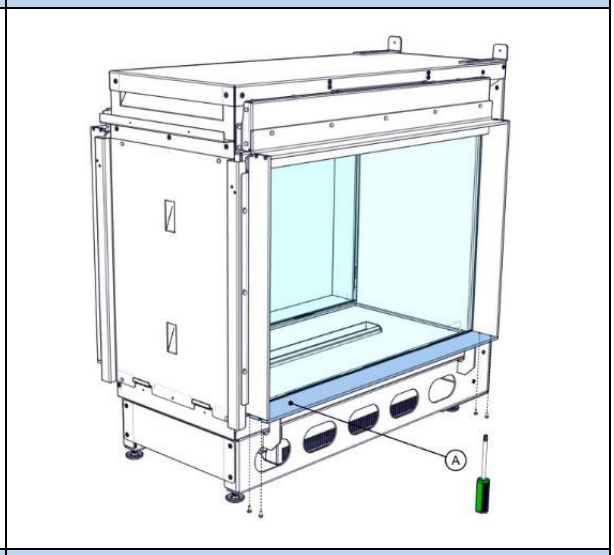

1.3

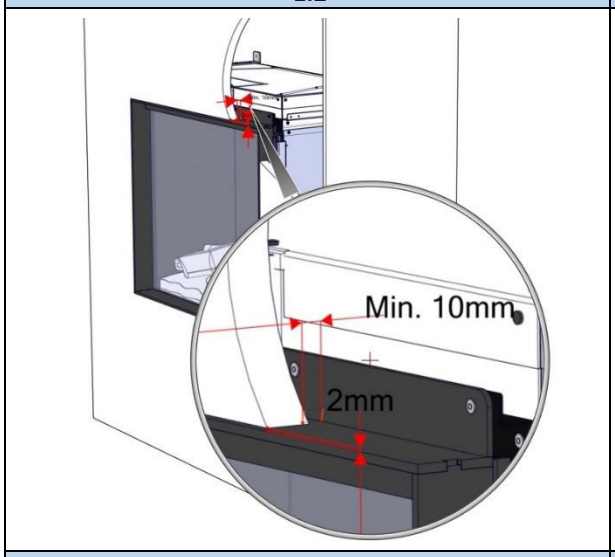

1.4

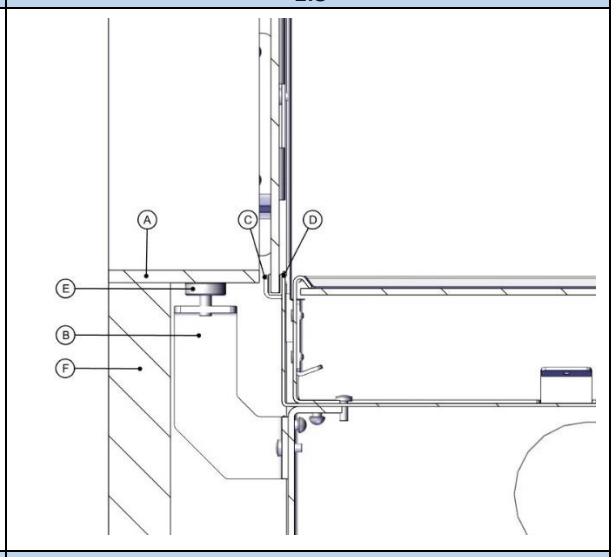

1.5

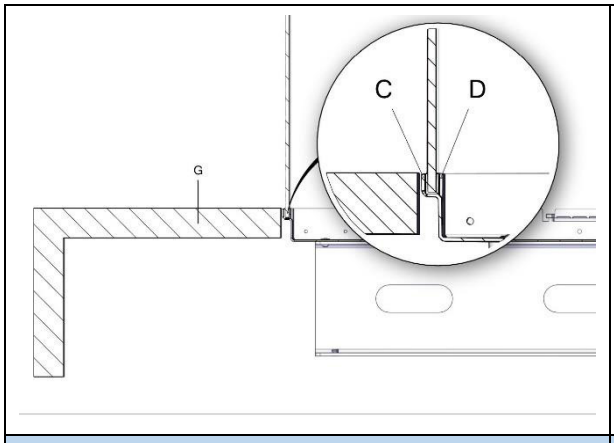

1.6

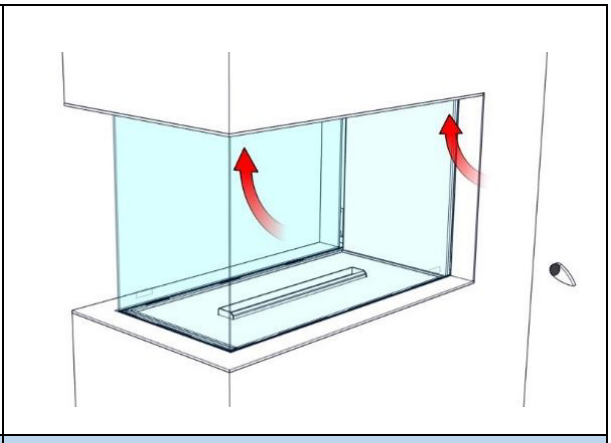

2.0a

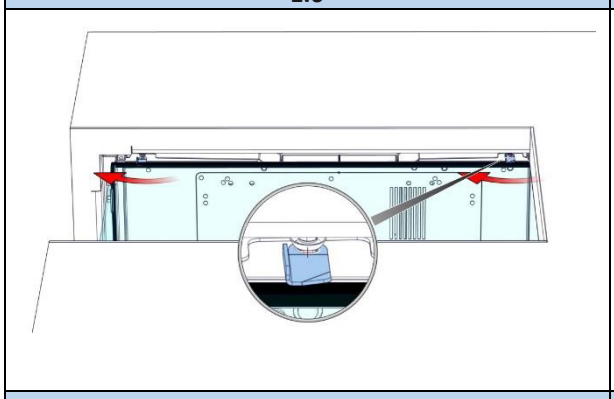

2.0b

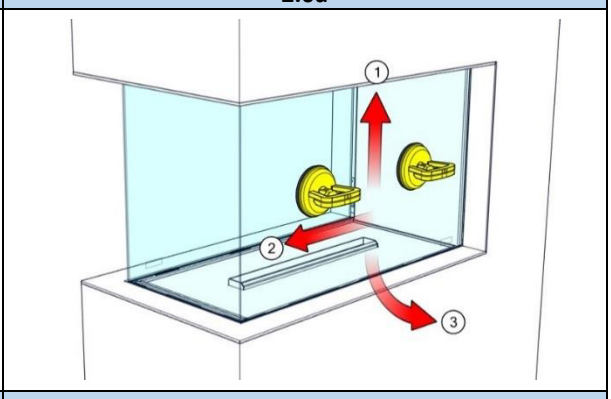

2.0c

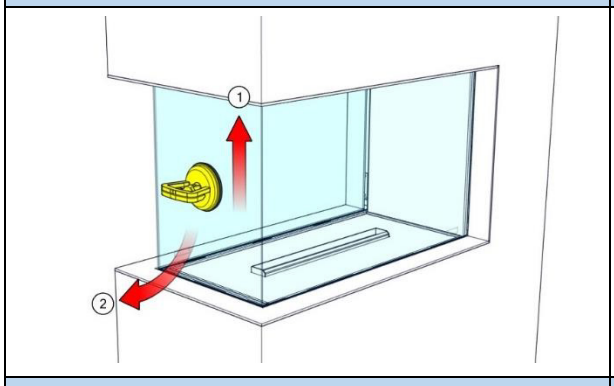

2.1

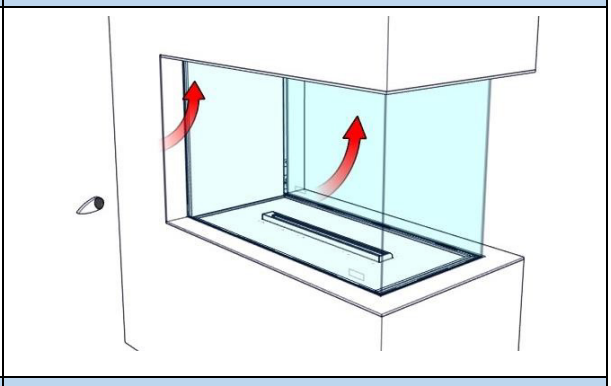

2.2a

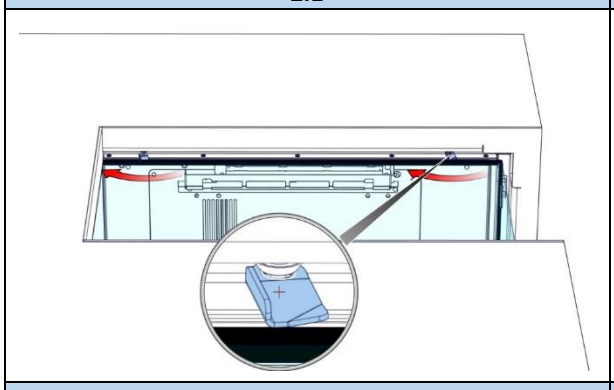

2.2b

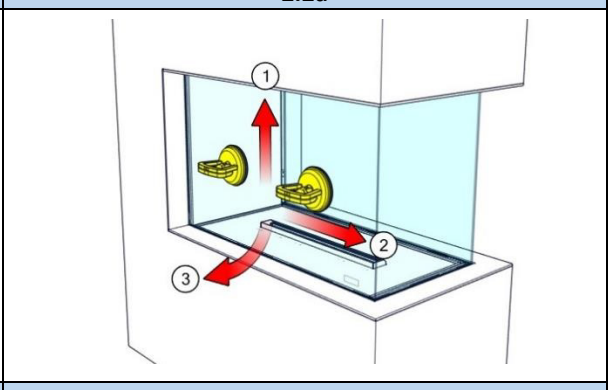

2.2c

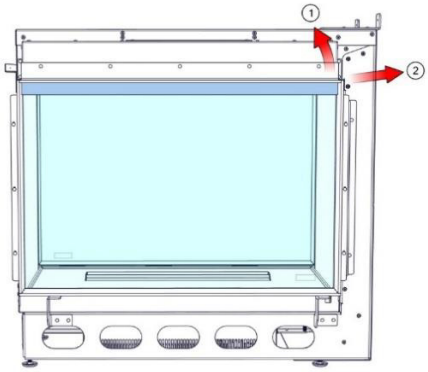

2.3a

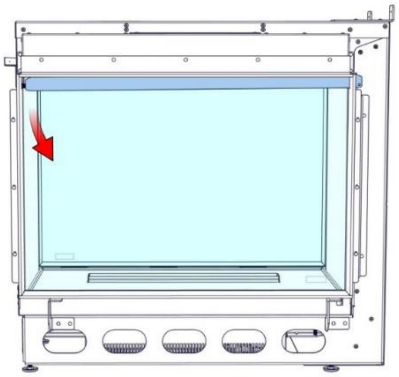

2.3b

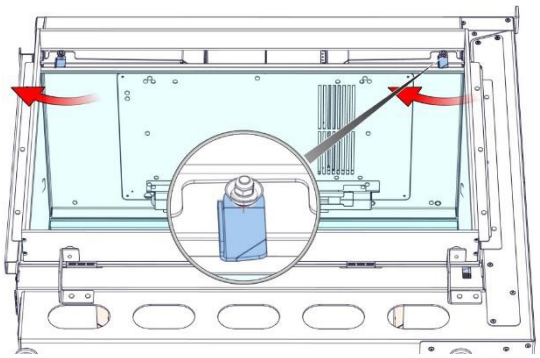

2.3c

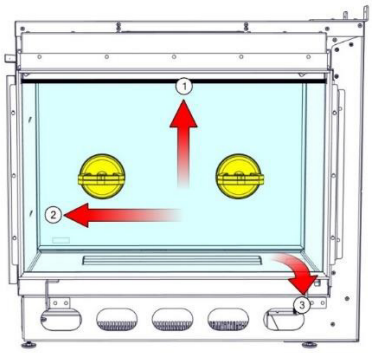

2.3d

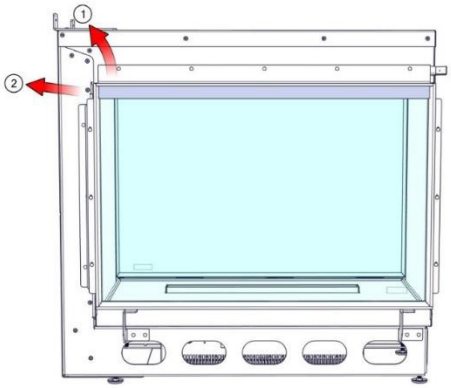

2.4a

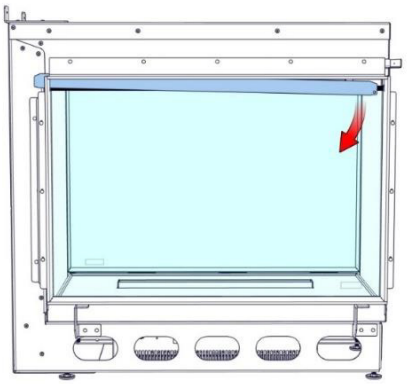

2.4b

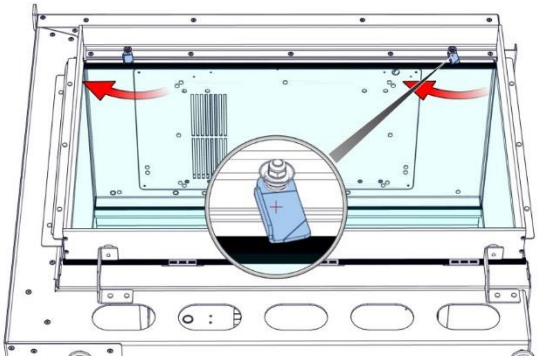

2.4c

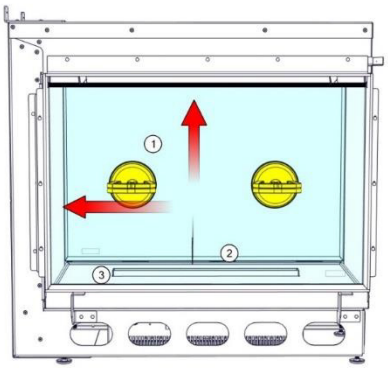

2.4d

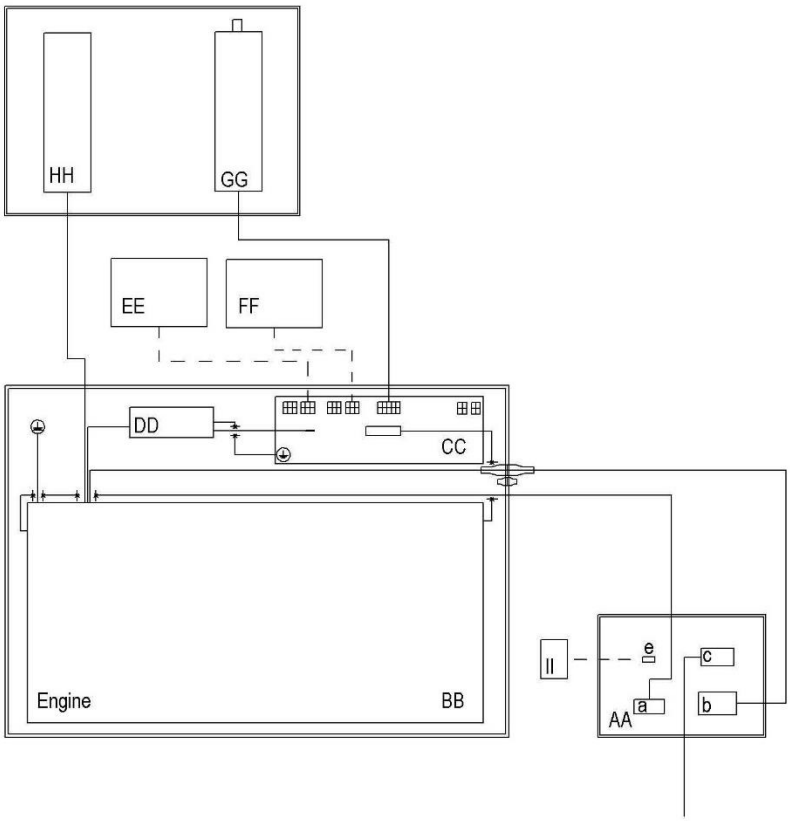

3.0

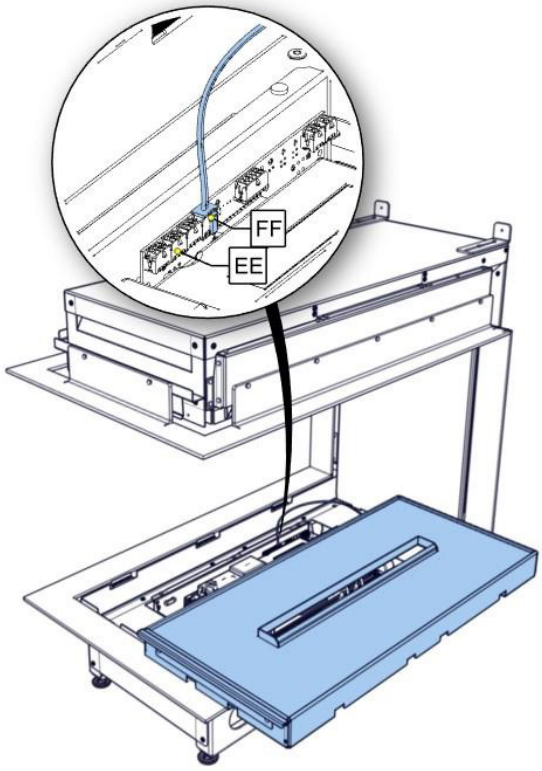

4.0a

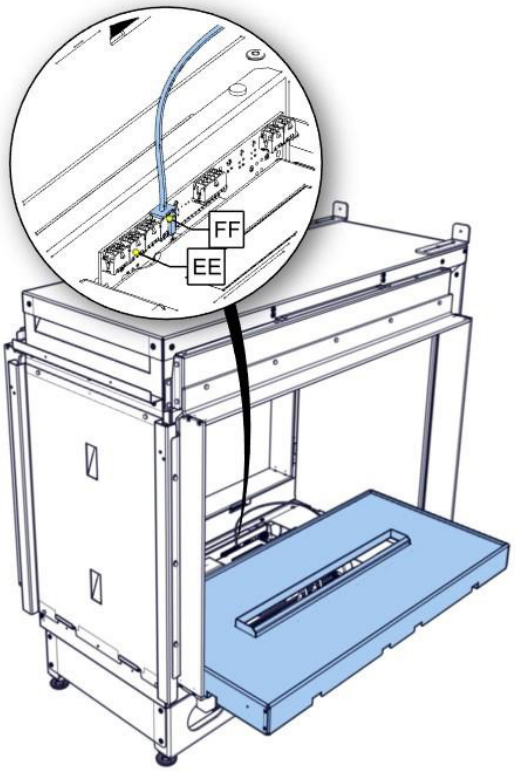

4.0b

A = EA non-[nepovratni] ventil B = ½ ili ¾ ”spojnica C = ¼ ”1 m cijev D = entil E = Za [izrezati] iz cijevi ¼ duljine od 1 metra	F = Mrežasti filter G = Ffino filter H = Upravljačka kutija I = ¼ ”1,5 m cijev J = Motor -MatriX mood	1 = Sigurnosna kopča (11x) 2 = Nosači (2x) fini filtar 3 = Koljeno spojnica (4x)

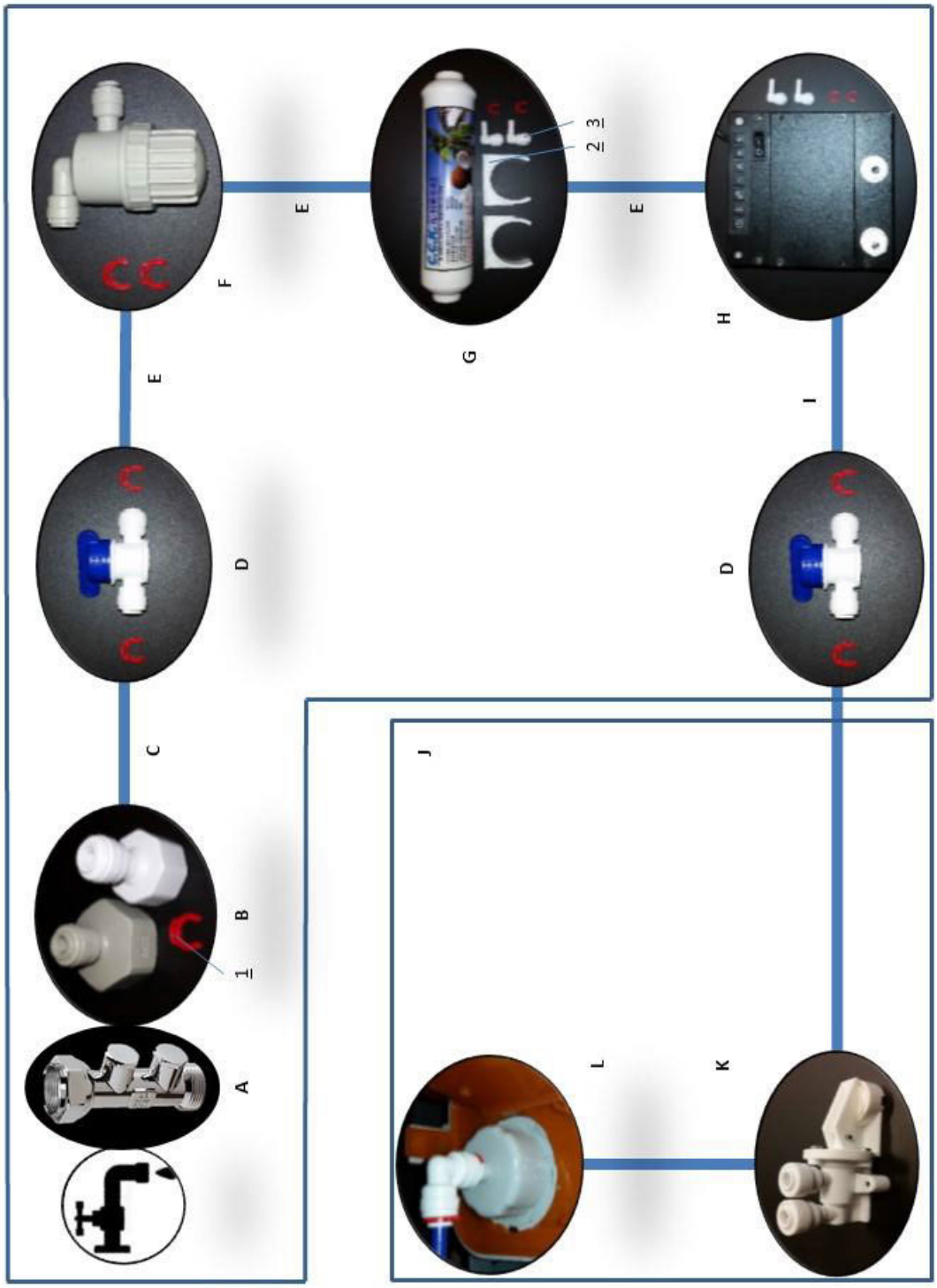

5.0

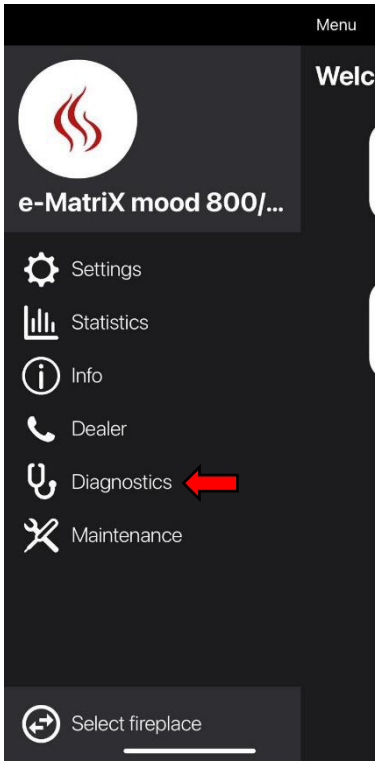
Menu
Welc
e-MatriX mood 800/...
Settings
Statistics
Info
Dealer
Diagnostics
Maintenance
Select fireplace

6.0

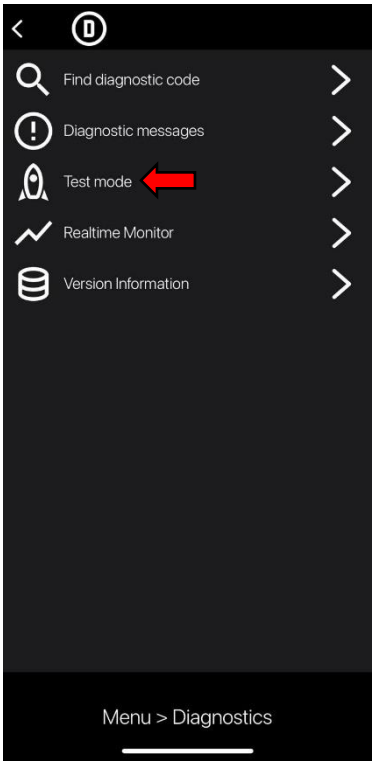
Find diagnostic code
Diagnostic messages
Test mode
Realtime Monitor
Version Information
Menu > Diagnostics

6.1

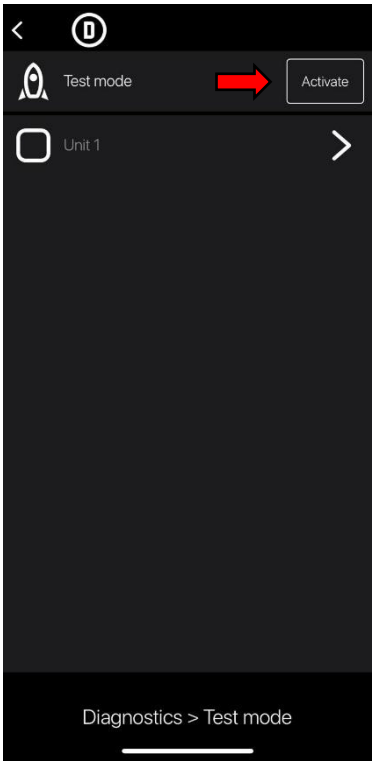
Test mode
Activate
Unit 1
Diagnostics > Test mode

6.2

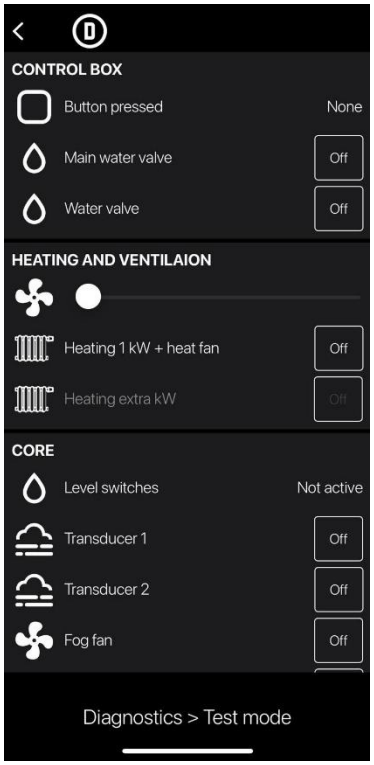
CONTROL BOX
Button pressed
None
Main water valve
Off
Water valve
Off
HEATING AND VENTILAION
Heating 1 kW + heat fan
Off
Heating extra kW
Off
CORE
Level switches
Not active
Transducer 1
Off
Transducer 2
Off
Fog fan
Off
Diagnostics > Test mode

6.3

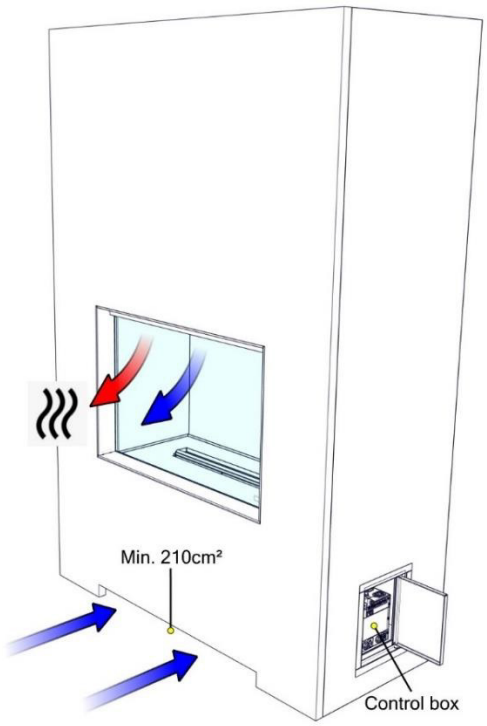
Min. 210cm²
Control box

7.0

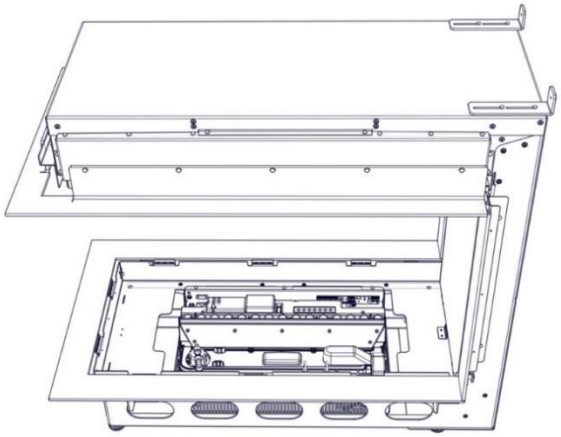

8.0a

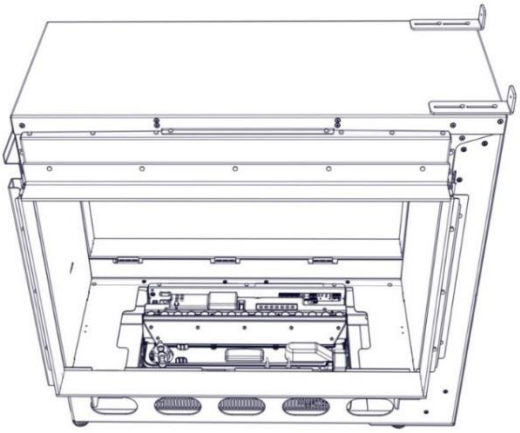

8.0b

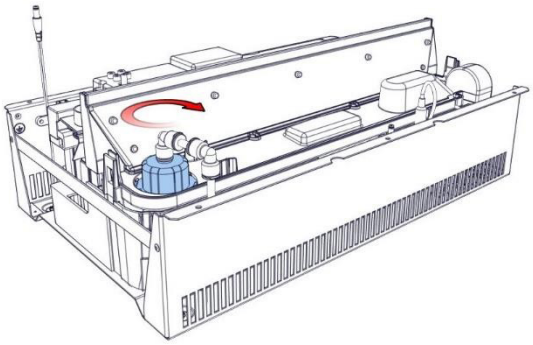

8.1

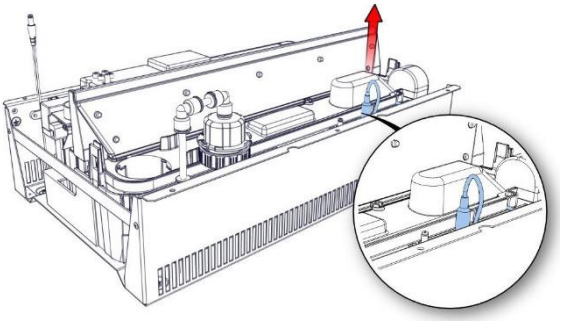

8.2

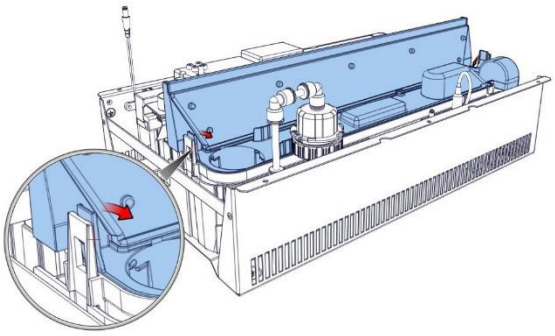

8.3

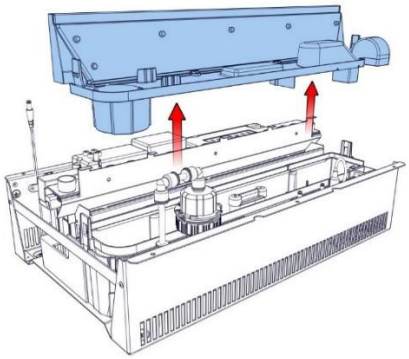

8.4

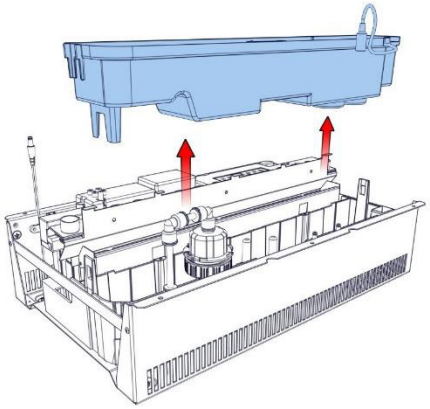

8.5

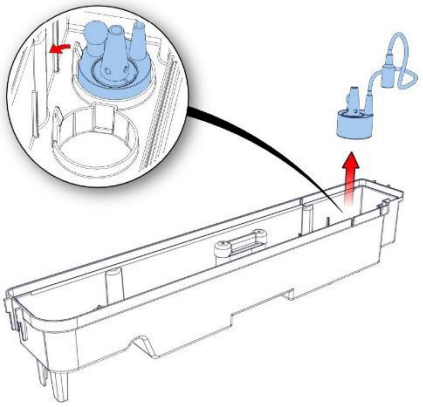

8.6

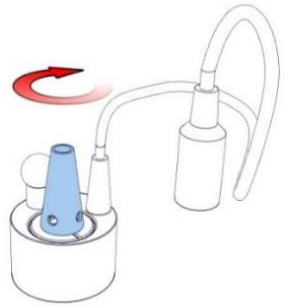	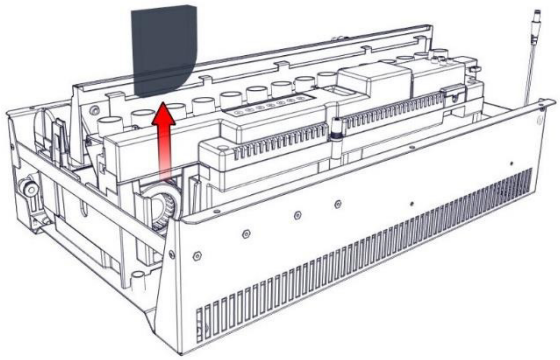
8,7	**9,0**

1 Poštovani korisniče

Čestitamo na kupnji Faber kamina! Riječ je o kvalitetnom proizvodu koji će vam dugi niz godina pružati toplinu i ugodnu atmosferu. Preporučujemo da prije korištenja kamina pažljivo pročitate ove upute. Ako se, unatoč našoj strogoj kontroli kvalitete, pojavi bilo kakav problem, uvijek se možete obratiti svom prodavaču ili tvrtki Glen Dimplex Benelux B.V.

Za sve zahtjeve u okviru jamstva nužno je da najprije registrirate svoj kamin.

Podatke o vašem kaminu pronaći ćete u korisničkom priručniku.

Svoj kamin možete registrirati na: www.faberfires.com

Glen Dimplex Benelux B.V.
Adresa: Saturnus 8
NL-8448 CC
Heerenveen
Tel: +31 (0)513 656 500
E-pošta: contact@faberfires.com
Informacije: www.faberfires.com

1.1 Uvod

Ugradnju kamina prepustite isključivo ovlaštenom stručnom instalateru, u skladu s propisima o sigurnosti vode i električne energije. Pažljivo pročitajte ovaj priručnik za ugradnju.

Ako upute za ugradnju nisu dovoljno jasne, potrebno je pridržavati se nacionalnih i/ili lokalnih propisa.

1.2 Provjera

- Provjerite je li kamin oštećen tijekom transporta te svako oštećenje odmah prijavite dobavljaču.
- Provjerite jesu li uključeni svi dolje navedeni dijelovi:
  - Upravljačka kutija;
  - Daljinski upravljač (uklj. baterije);
  - Materijal za žar;
  - Vakuumske čašice (2x);
  - Vratašca za pristup daljinskom upravljaču;
  - Rezervni pretvornici (2x) i spužvica.

1.3 CE izjava

Ovim izjavljujemo da uređaj za grijanje Faber, koji je na tržište stavila tvrtka Glen Dimplex Benelux B.V., svojim projektom i načinom izrade udovoljava europskim sigurnosnim normama EN60335-2-30 te europskim normama elektromagnetske kompatibilnosti (EMC) EN55014, EN60555-2 i EN60555-3, koje obuhvaćaju bitne zahtjeve direktiva EEZ-a 2014/35/EU i 2014/30/EU.

Proizvod: električni kamin Opti-myst.
Model: e-MatriX mood 800/500 RD
e-MatriX mood 800/500 ST

Ova izjava prestaje vrijediti čim se uređaj na bilo koji način izmijeni bez pisanog odobrenja tvrtke Glen Dimplex Benelux B.V.

2 Sigurnosne upute

- Ne upotrebljavajte na otvorenom.
- Ne upotrebljavajte u neposrednoj blizini kade, tuša ili bazena.
- Kamin se mora ugraditi u skladu s ovim priručnikom.

3 Zahtjevi za ugradnju

Općenito

- Osigurajte dovod zraka u oblogu dimnjaka;
- Poravnajte kamin kako bi ispravno radio;
- Učvrstite upravljačku kutiju na dostupno mjesto, vidi sl. 7.0.

Napajanje

- Električni priključak -230VAC/50Hz s uzemljenjem, postavljen na dostupnom mjestu.

Dovod vode

- Upotrebljavajte isključivo priključni materijal isporučen uz kamin;
- Uvijek ugradite mrežicu i linijski filtar;
- Ugradite priključak za vodu s vanjskim navojem ½” ili ¾”, postavljen na dostupnom mjestu;
- Ugradite EA ventil zaštite od povratnog toka, koji nije uključen uz uređaj;
- Uređaj je prikladan za tlak vode između 0,5 i 8 bar. Po potrebi upotrijebite redukcijski ventil tlaka;
- Zbog učestalosti održavanja provjerite tvrdoću vode pomoću priloženih test-trakica i unesite tu vrijednost u aplikaciju ITC V3, vidi poglavlje 4.7.

4 Upute za pripremu i ugradnju

4.1 Priprema kamina

- Provjerite jesu li uklonjeni svi ambalažni materijali.
- Izvadite zapakirane dijelove.
- Skinite prednje staklo, pogledajte poglavlje 5.

4.2 Postavljanje kamina

♋◘□❍♏■♋✐

- Kamin se uvijek mora ugraditi tako da stražnja strana bude uz zid.
- Obavezna je izvedba obloge dimnjaka.
- Za ispravan rad kamina uvijek provjerite da je kamin postavljen u vodoravnu ravninu.

Samostojeća izvedba

Postavite kamin na predviđeno mjesto i učvrstite ga na zid, pogledajte sl. 1.0 ili 1.1.

4.3 Ugradnja i završna obrada

Pogledajte sl. 1.5 i sl. 1.6.

A = pokrivna letvica
B = ugradbeni nosač
C = nosač stakla
D = gornji rub utora (staklo)
E = magnet (podesiv)
F = lažna obloga dimnjaka
G = plato

S pokrivnom letvicom (sl. 1.5)

e-MatriX mood RD:
Izradite lažnu oblogu dimnjaka uz ugrađeni nosač B i (uklj. pokrivnu letvicu) ne iznad točke D. (Magnete namjestite 6 mm niže od točke D).

e-MatriX mood ST:
Izradite lažnu oblogu dimnjaka uz pokrivnu letvicu A i ugrađene nosače B.

Bez pokrivne letvice (sl. 1.6)

♋◘□❍♏■♋✐

Kod verzije e-MatriX mood ST pokrivne letvice učvršćene su vijcima; najprije ih uklonite, vidi sl. 1.3.

- Uklonite ugrađeni nosač B s kamina, vidi sl. 1.5.
- Izradite lažnu oblogu dimnjaka uz nosač stakla C, vidi sl. 1.6.

4.4 Ugradbena konstrukcija i zahtjevi za ventilaciju

- Konstrukcija ne smije ležati na kaminu.
- Uzmite u obzir debljinu završnog sloja!
- Kod uporabe zapaljivog materijala ostavite najmanje 10 mm razmaka između ugradbenog okvira i lažne obloge dimnjaka, vidi sl. 1.4.
- Zbog širenja kamina predvidite najmanje 2 mm razmaka, vidi sl. 1.4.

Ventilacija

- e-MatriX zahtijeva najmanje 50 mm slobodnog prostora iznad kamina.
- e-MatriX zahtijeva minimalnu ventilacijsku površinu od 210 cm² ispod kamina, vidi sl. 7.0.

4.5 Upravljačka kutija (vidi sl. 1.2)

♋◘□❍♏■♋✐

Upravljačku kutiju učvrstite na dostupno mjesto iza servisnih vrata, vidi dimenzijski crtež 10.3 i 10.4.

Povezivanje upravljačke kutije s e-MatriX-om, vidi sl. 1.2:

A = upravljački kabel, 9-polni
B = produžni kabel (napajanje od upravljačke kutije do jedinice Engine)
C = mrežni kabel (napajanje upravljačke kutije)
D = glavni prekidač uklj./isklj.
E = priključak vanjske pumpe za vodu (opcionalno)

Električno priključenje

♋◘□❍♏■♋✐

Sve utikače priključite prema shemi, vidi sl. 3.0.

AA = upravljačka kutija
BB = Engine
CC = tiskana pločica (PCB)
DD = LED napajanja
EE = gornje osvjetljenje (opcionalno)
FF = donje osvjetljenje (opcionalno)
GG = ventilator za odsis
HH = ventilator grijanja
II = vanjska pumpa za vodu (opcionalno)

- Provedite upravljački kabel A od Engine jedinice do upravljačke kutije i spojite ga; vidi sl. 1.2-A.
- Spojite isporučeni produžni kabel B na upravljačku kutiju, vidi sl. 1.2-B. (Maks. duljina kabela od središta ložišta ulijevo je 1,5 m. Maks. duljina kabela od središta ložišta udesno je 1,0 m).
- Spojite isporučeni mrežni kabel C na upravljačku kutiju; vidi sl. 1.2-C.

Ako želite, dostupan je produžni set od 2 m (postojeći kabeli produljuju se za 2 m), kataloški broj 20901478.

Priključak vode

Spojte sve dijelove prema dijagramu protoka. Vidi sl. 5.0.
Ugradite filtre za vodu u ispravnom smjeru protoka, na mjesto koje je lako dostupno. Na oba filtra nalazi se oznaka „smjer protoka”.

Ulaz vode
Spojite dovodnu cijev vode na (ulazni) priključak vode na upravljačkoj kutiji (vidi dimenzijski crtež 10.3).

Dovod vode do Engine jedinice
Spojite plavu fleksibilnu cijev koja izlazi sa strane kamina na (izlazni) priključak vode na upravljačkoj kutiji (vidi dimenzijski crtež 10.3).

Sastavljanje fleksibilne vodene cijevi
Umetnite plave fleksibilne cijevi 15 mm u spojnicu. Ako je sve ispravno montirano, osjetit ćete otpor koji treba savladati laganim pritiskom. Provjerite spoj povlačenjem cijevi. Učvrstite spoj isporučenim crvenim i/ili plavim sigurnosnim kopčama.

Vodonepropusnost spoja zajamčena je samo uz sigurnosne kopče.

Rastavljanje fleksibilne vodene cijevi
Uklonite crvenu ili plavu sigurnosnu kopču. Gurnite vodenu cijev u spojnicu, zadržite prirubnicu u njezinu položaju i izvucite cijev iz spojnice.

Ovaj uređaj opremljen je sljedećim zaštitama (od prelijevanja):

- Elektromehanički ventil u upravljačkoj kutiji kojim upravljaju senzori u spremniku vode.
- Apsorpcijski ventil (sl. 5.0-K) u Engineu koji se aktivira kada:
  - posuda za vodu neočekivano prelije;
  - nema ventilacije ili je ventilacija u ugradbenoj konstrukciji nedovoljna. (Povrat vodene pare također će aktivirati spužvu).

4.6 LED rasvjeta (opcionalno)

Donja LED rasvjeta
Donja rasvjeta, smještena u donjoj ploči, može se uključivati i isključivati daljinskim upravljačem i aplikacijom. (Vidi korisnički priručnik). Položaj priključka donje LED rasvjete potražite na sl. 3.0-FF i 4.0a ili 4.0b.

Gornja LED rasvjeta
Gornja rasvjeta može se uključivati i isključivati daljinskim upravljačem i aplikacijom. (Vidi korisnički priručnik). Položaj priključka gornje rasvjete potražite na sl. 3.0-EE i 4.0a ili 4.0b.

Uklanjanje donje ploče s LED rasvjetom

Kako biste spriječili oštećenja / ogrebotine, snažno se preporučuje zaštititi pokrovnu letvicu, pogledajte “A” na sl. 1.0 ili 1.1. Ako ipak dođe do ogrebotina, moguće ih je sanirati isključivo sprej-bojom (Broj narudžbe: 09000026).

- Uklonite dekorativni set;
- Podignite donju ploču u sredini i pažljivo je naslonite na prednji dio ložišta. Vidi sl. 4.0a ili 4.0b.
- Otpustite utični spoj tako da pritisnete zadršku na utikaču. Zatim uklonite donju ploču.

Ugradnja donje LED rasvjete
- Podignite donju ploču u sredini i pažljivo je naslonite na prednji dio ložišta. Vidi sl. 4.0a ili 4.0b.
- Umetnite utikač u odgovarajući priključak na stezaljnom bloku (vidi sl. 3.0-FF i 4.0a ili 4.0b) te pažljivo postavite donju ploču. (Provjerite da kabel neće blokirati izlazni otvor (otvor ložišta) motora).

4.7 Provjera tvrdoće vode

Kvaliteta vode ima ključnu ulogu u radu uređaja i učestalosti održavanja kamina. Provjera tvrdoće vode daje dobar pokazatelj potrebnog održavanja.

Što je tvrda voda?
Tvrda voda je voda s visokim udjelom kamenca (kalcija i magnezija), što utječe na sastav vode koja se iz nje dobiva. To vrijedi i ako se koristi voda iz vlastitog bunara (podzemna voda).

Tvrdoću vode u svojoj regiji provjerite posebnim priloženim testnim trakicama. Podatak o tvrdoći vode možete pronaći i na web-stranici svojeg opskrbljivača vodom.

Za postavljanje tvrdoće vode u aplikaciji ITC V3: idite na: *Izbornik > Postavke > Voda > Tvrdoća vode* te unesite vrijednost pomoću klizača.

Za video upute jednostavno skenirajte ovaj QR kôd:

4.8 Ispitni način rada

Prije ugradnje dekorativnog seta i prednjeg stakla provedite ispitivanje rada (vidi poglavlje 7) te provjerite sve vodene priključke na moguće curenje.

Funkcionalno ispitivanje putem aplikacije ITC-V3

(Moguće samo u postavkama za trgovca).

Provjerite je li aplikacija povezana s kaminom. Idite na: *Izbornik -> Dijagnostika / Ispitni način rada* i pritisnite “Aktiviraj”; vidi sl. 6.0 do 6.3.

Motor se može ispitati radi provjere ispravnog rada.

Sve komponente provjeravaju se i samoprovjerom u uobičajenom postupku pokretanja.
Sve poruke o pogreškama prikazuju se u aplikaciji.

Za dodatne informacije o obavijesti kliknite simbol "uskličnika" u gornjem lijevom kutu zaslona.

5 Uklanjanje stakla

5.1 e-MatriX mood RD

Prednje staklo (vidi sl. 1.0; servisiranje s ove strane).

- Okrenite obje stezaljke stakla u smjeru kazaljke na satu. Vidi sl. 2.0a i 2.0b.
- Postavite vakuumske čašice i uklonite prednje staklo. Vidi sl. 2.0c.

Za zamjenu stakla ponovite korake obrnutim redoslijedom.

Drugo prednje staklo

Za samo čišćenje nije potrebno uklanjati ovo staklo.

- Okrenite obje stezaljke stakla u smjeru kazaljke na satu. Vidi sl. 2.2a i 2.2b.
- Postavite vakuumske čašice i uklonite prednje staklo. Vidi sl. 2.2c.

Za zamjenu stakla ponovite korake obrnutim redoslijedom.

Bočno staklo

Za samo čišćenje nije potrebno uklanjati ovo staklo.

- Postavite vakuumske čašice i uklonite staklo. Vidi sl. 2.1.

Za zamjenu stakla ponovite korake obrnutim redoslijedom.

5.2 e-MatriX mood ST

Prednje staklo (vidi sl. 1.1; servisiranje s ove strane)

- Uklonite pokrovnu letvicu. Vidi sl. 2.3a i 2.3b.
- Okrenite stezaljku stakla u smjeru kazaljke na satu. Vidi sl. 2.3c.
- Postavite vakuumske čašice i uklonite staklo. Vidi sl. 2.3d.

Za zamjenu stakla ponovite korake obrnutim redoslijedom.

Drugo prednje staklo

Za samo čišćenje nije potrebno uklanjati ovo staklo.

- Uklonite pokrovnu lajsnu. Vidi sl. 2.4a i 2.4b.
- Zakrenite stezaljku stakla u smjeru kazaljke na satu. Vidi sl. 2.4c.

- Postavite vakuumske čašice i uklonite staklo. Pogledajte sl. 2.4d.

Za ponovno postavljanje stakla ponovite korake obrnutim redoslijedom.

6 Komplet dekoracije

Za pravilan efekt žara, (opcionalno) donje osvjetljenje mora biti uključeno na 100% jačine.

Provjerite je li aplikacija ITC-V3 povezana s kaminom.

Kliknite na “Personalise” i postavite “bottom lighting intensity” na maksimum.

6.1 Komplet cjepanica

Pogledajte priloženu karticu s uputama za dekoraciju ili Poglavlje 11:

Postavljanje cjepanica zahtijeva preciznost jer time određujete raspodjelu plamena. Pazite da dekorativni materijal ne upadne u izlazni (vatreni) otvor.
Izlazni otvori ne smiju biti u potpunosti prekriveni.

- Rasporedite mini komadiće po dnu.
- Prve dvije cjepanice postavite preko središnjeg dijela, u za to predviđene utore.
- Zatim postavite preostale cjepanice.
- Nanesite materijal za pepeo.

Precizno podešavanje žarnog sloja

Ako dekorativne komadiće složite gusto jedan uz drugi, dobit ćete vjerodostojan žarni sloj.

6.2 Kamenčići/Akrilni led

Ravnomjerno rasporedite kamenčiće ili akrilni led po donjoj ploči.

7 Funkcionalno ispitivanje

- Pogledajte “Prvo korištenje uređaja” u poglavlju 6 korisničkog priručnika.
- Provjerite sve spojeve na curenje vode.
- Provjerite rad ventilatora za odsis.
- Provjerite rad ventilatora grijanja.
- Provjerite rad daljinskog upravljača na željenoj udaljenosti (maks. 8 m).
- Provjerite rad aplikacije.
- Postavite dekoracijski set, vidi poglavlje 6.
- Postavite prednje staklo, vidi poglavlje 5.1.
- Na kraju napravite završnu provjeru funkcionalnosti.

8 Održavanje

8.1 Učestalost održavanja

- Čišćenje spremnika za vodu, filtra zraka i zamjena pretvornika. Komercijalna uporaba:

  Svaka tri mjeseca. Kućna uporaba:
  - Jednom godišnje.
- Čišćenje mrežastog filtra i zamjena protočnog (in-line) filtra ovise o tvrdoći vode, koja je navedena u aplikaciji ITC V3. Aplikacija javlja kada je potrebno održavanje.

Čišćenje spremnika za vodu

- Glavni prekidač na upravljačkoj kutiji uvijek prebacite u položaj OFF (0) , vidi sl. 1.2-D, i odspojite napajanje,
- Nikada ne upotrebljavajte abrazivna sredstva za čišćenje.
  1. Uklonite prednje staklo, vidi poglavlje 5.1.
  2. Uklonite dekoracijski set, vidi poglavlje 6.
  3. Podignite donju ploču u sredini i pažljivo je oslonite na prednji dio kamina. Vidi sl. 4.0a ili 4.0b.
  4. Odspojite utikač pritiskom na sigurnosnu kopču konektora. Uklonite osnovnu ploču kako biste dobili potpuni pristup pogonskoj jedinici, vidi sl. 8.0a ili 8.0b;
  5. Odvojite “čep za punjenje” okretanjem u smjeru kazaljke na satu, vidi sl. 8.1.
  6. Odspojite kabel pretvornika, vidi sl. 8.2.
  7. Otpustite kopču s obje strane i uklonite mlaznicu, vidi sl. 8.3 i 8.4.
  8. Pazeći da ne prolijete vodu, nježno podignite spremnik za vodu i ispraznite ga, vidi sl. 8.5.
  9. Pretvornik je u spremniku za vodu učvršćen plastičnom kopčom. Nježno gurnite kopču unatrag i izvadite pretvornik, vidi sl. 8.6.
  10. U spremnik za vodu dodajte malu količinu sredstva za pranje posuđa te ga očistite mekom četkom. Očistite i pretvornik, uključujući disk ispod konusa. Konus skinite okretanjem u smjeru kazaljke na satu, vidi sl. 8.7.
  11. Nakon čišćenja spremnik za vodu temeljito isperite čistom vodom kako biste uklonili sve tragove sredstva za pranje posuđa.
  12. Očistite mlaznicu (sl. 8.4) mekom četkom i dobro isperite vodom.

Za ponovno sastavljanje izvedite gore navedene korake obrnutim redoslijedom.

Čišćenje filtra zraka

1. Pažljivo izvucite filtar zraka prema gore iz plastičnog držača, vidi sl. 9.0.
2. Lagano isperite vodom u umivaoniku i prije vraćanja osušite krpenim ručnikom.
3. Vratite filtar zraka.
4. Postavite dekorativni set, vidi poglavlje 6.
5. Postavite prednje staklo, vidi odjeljak 5.1.

Zamjena pretvornika

Prebacite glavni prekidač na upravljačkoj kutiji u položaj “ISKLJUČENO” (0), vidi sl. 1.2-D, te odspojite napajanje.

1. Kako biste pristupili pretvorniku i uklonili ga, slijedite prvih 9 koraka u odjeljku “Čišćenje sabirnika vode” u poglavlju 8.1.
2. Ugradite novi pretvornik i ponovite gore navedene korake obrnutim redoslijedom. (Obratite pozornost da kabel pretvornika ne blokira otvor konusa).

Čišćenje mrežastog filtra

1. Zatvorite dovod vode.
2. Zatvorite kuglaste ventile.
3. Odvijte donji dio i očistite filtar iznutra.

Zamjena linijskog filtra

1. Zatvorite dovod vode.
2. Zatvorite kuglaste ventile.
3. Zamijenite filtar. Obratite pozornost na oznaku smjera protoka na filtru!

8.2 Resetiranje apsorpcijskog ventila

Kada se aktivira apsorpcijski ventil (sl. 5.0-K), spužvu je potrebno zamijeniti. Apsorpcijski ventil nalazi se sprijeda desno, pri dnu jedinice.

1. Izvadite spužvu.
2. Uklonite uzrok curenja vode i obrišite svu vodu s dna jedinice.
3. Umetnite novu spužvu i otvorite apsorpcijski ventil pritiskom na bijelu kopču.

9 Tehnički podaci

		230 V	240 V
SÜkez	Puno grijanje	1955 W	2129 W
	Pola grijanja	1109 W	1208 W
	Samo plamen	232 W	253 W
	Stanje pripravnosti	21 W	23 W
	Baterije za daljinski upravljač	(2x) 1,5 AA V	
	Potrošnja vode	0,15 L/h	
	Ulazni tlak vode	0,5-8 Bar	
	Priključak vode	½ ili ¾ inča	

10 Dimenzijski crteži

10.1 e-MatriX mood 800/500 RD

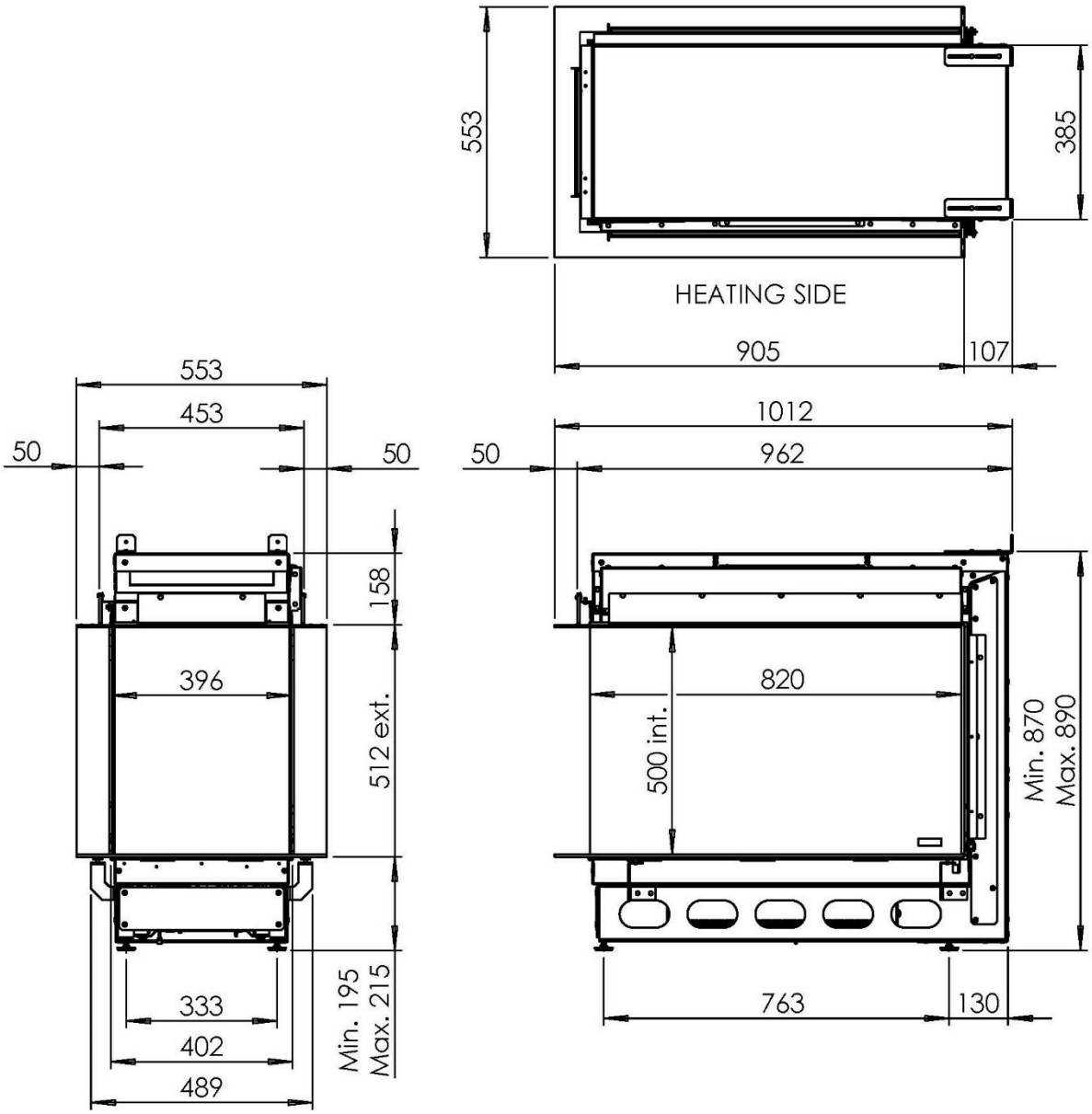

10.2 e-MatriX mood 800/500 ST

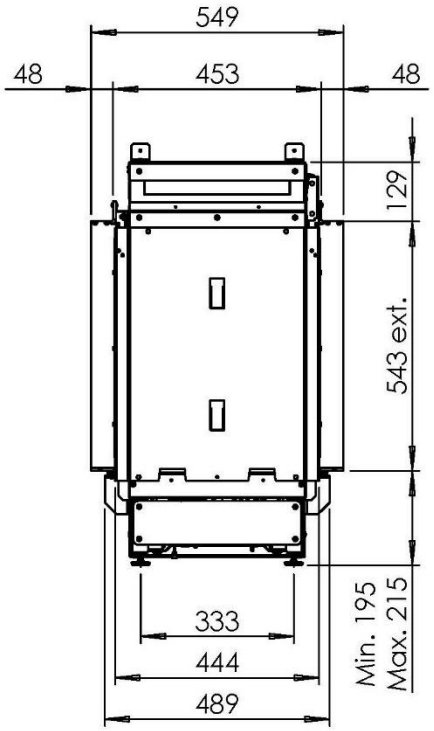

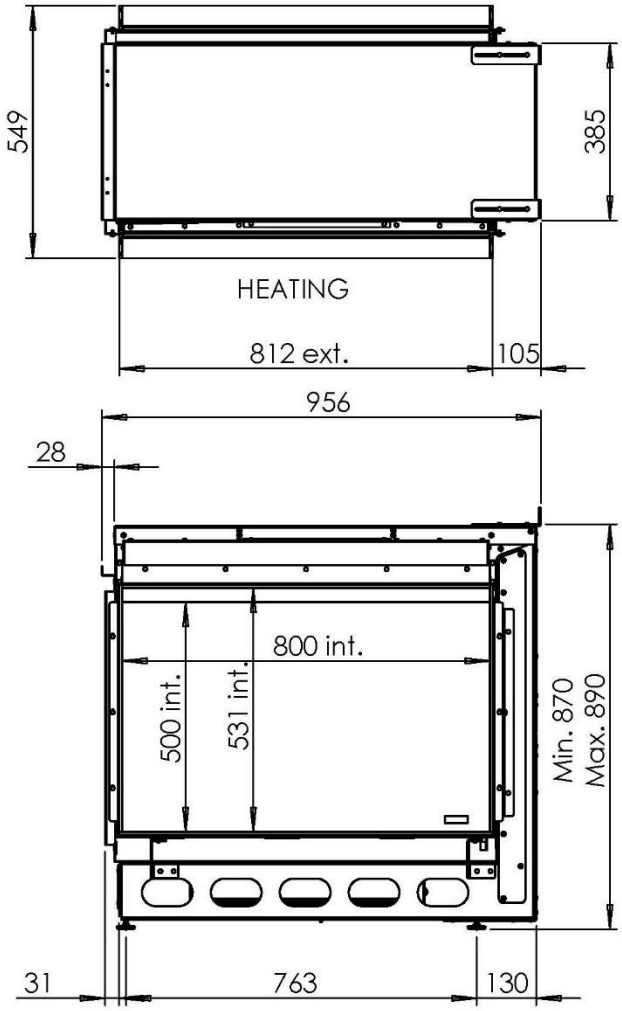

10.3 Upravljačka kutija (broj artikla 207869)

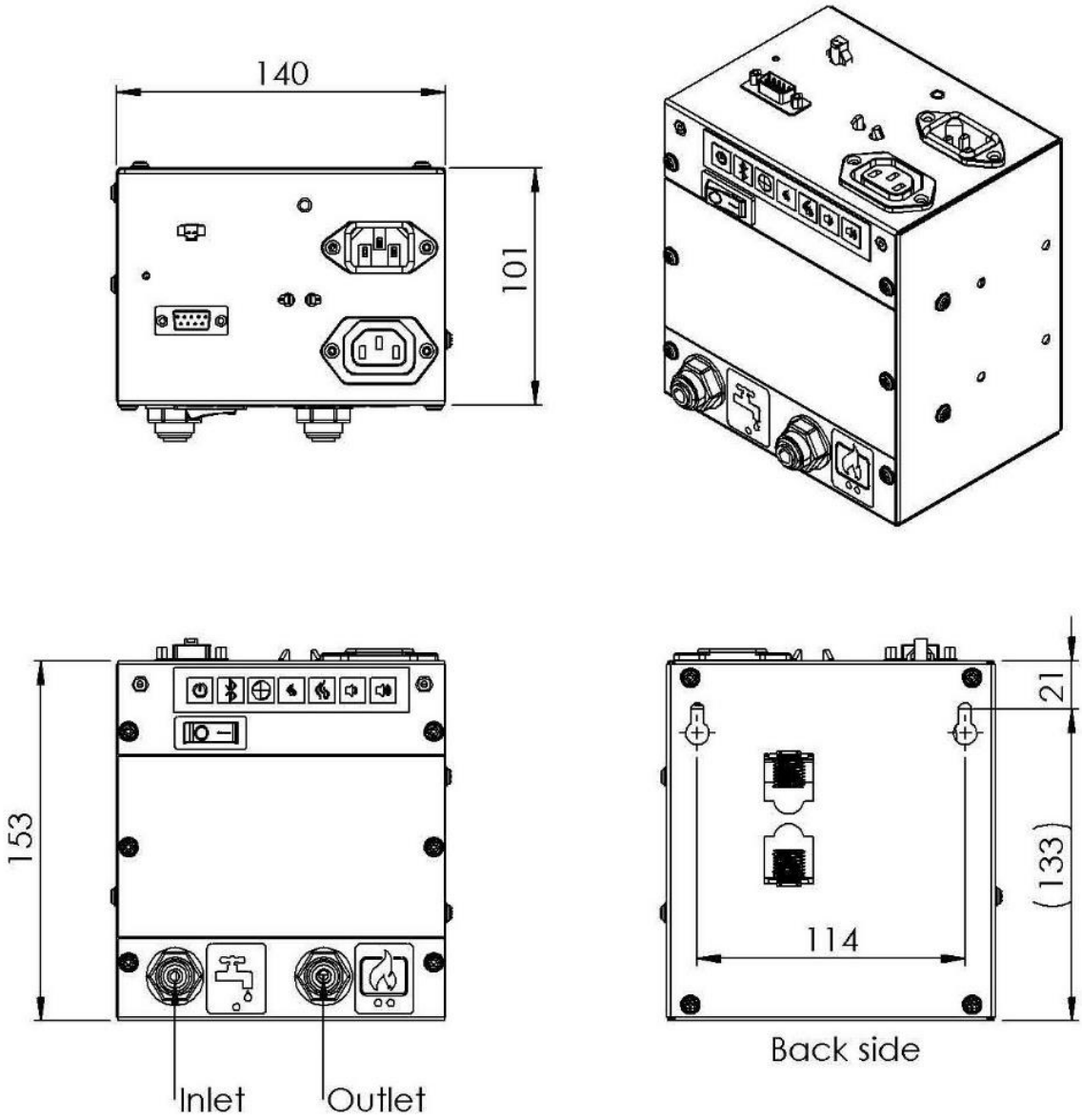

10.4 Vrata za daljinski pristup (broj artikla 20879500)

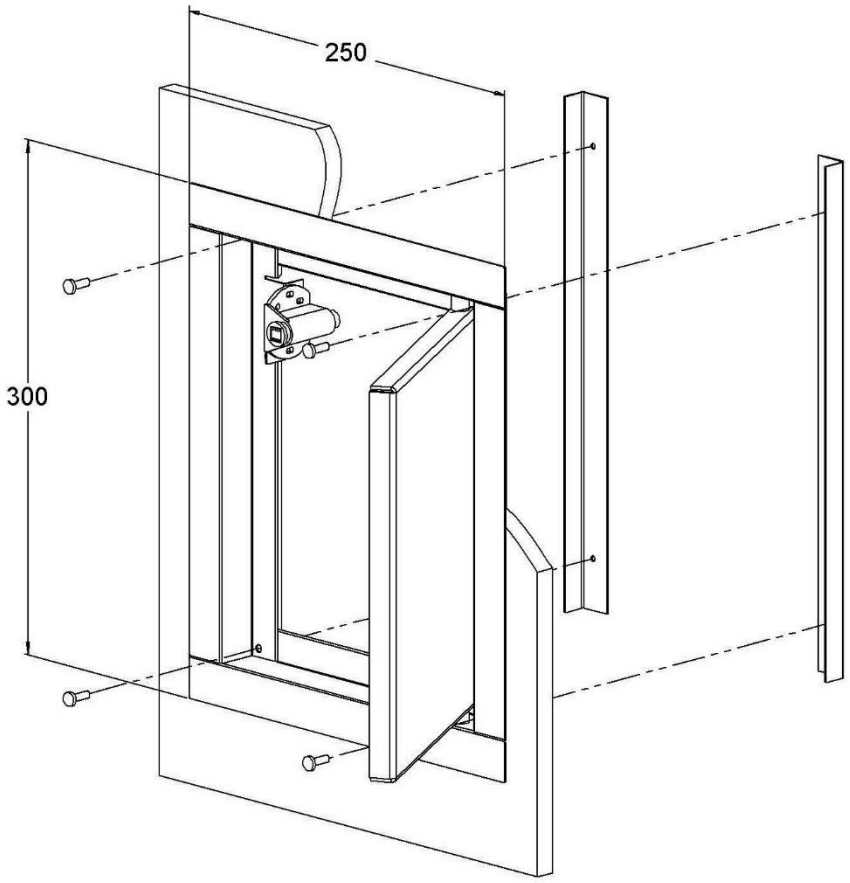

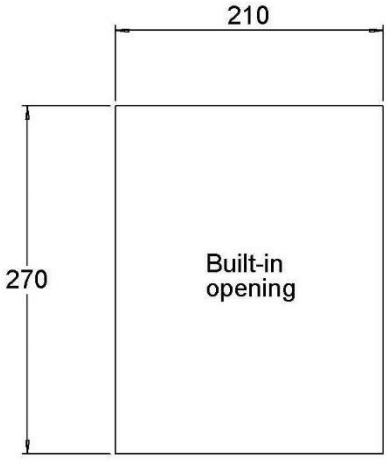

11 Kartica s uputama za dekoraciju

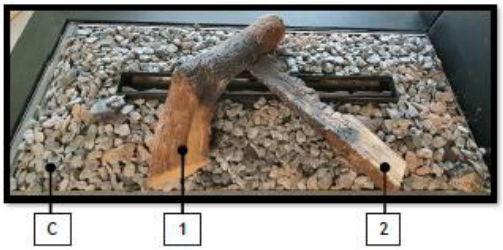

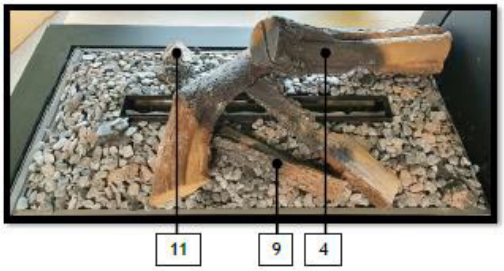

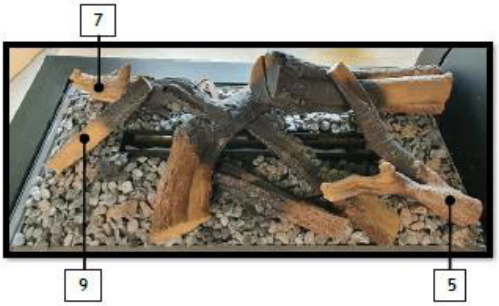

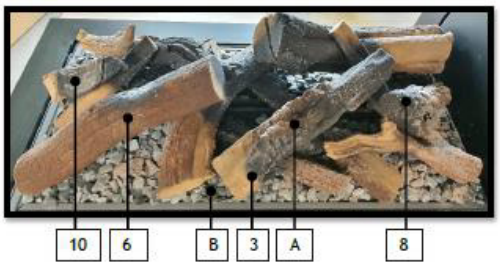

Pebbles

Acrylic ice

www.faberfires.com
Saturnus 8
Poštanski pretinac 219

contact@faberfires.com
NL 8448 CC Heerenveen
NL 8440 AE Heerenveen